EN **Tumble Dryer / User Manual**

VN **Máy sấy quần áo / Hướng dẫn sử dụng**

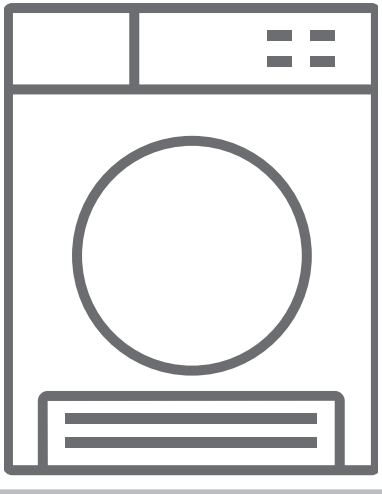

MTD-T1510HP

Thank you for choosing this product.

This User Manual contains important safety information and instructions on the operation and maintenance of your appliance.

Please take the time to read this User Manual before using your appliance and keep this book for future reference.

Icon	Caption	Description
	WARNING	Risk of serious injury or death
	RISK OF ELECTRIC SHOCK	Dangerous voltage
	FIRE	Risk of fire
	ATTENTION	Risk of injury or material damage
	IMPORTANT/NOTE	Information on correct operation of the system
	Read the instructions.	
	Hot surface	

CONTENTS

1. SAFETY INSTRUCTIONS 5
1.1. Electrical Safety 5
1.2. Children's Safety 6
1.3. Product Safety 7
1.4. Correct Use 8
1.5. Installing On Top Of a Washing Machine 9
1.6. Connection to Water Outlet (with optional drain hose) 11
1.6.1. Connecting the Water Discharge Hose 11
1.7. Adjusting the Feet 11
1.8. Electrical Connection 11
1.9. Under Counter Installation 11
2. OVERVIEW 12
3. PREPARING THE LAUNDRY 13
3.1. Sorting the Laundry to be Dried 13
3.2. Preparing the Laundry to be Dried 14
3.3. Load Capacity 14
4. USING THE TUMBLE DRYER 15
4.1. Control Panel 15
4.1.1. Programme Selection Knob 15
4.1.2. Electronic Indicator and Additional Functions 15
4.1.3. Auxiliary Functions 18
4.1.4. Starting the Programme 19
4.1.5. Selection Stand By 20
4.1.6. Programme Progress 20
4.2. Drum Light Information 20
5. CLEANING AND CARE 22
5.1. Cleaning the Lint Filters 22
5.2. Emptying the Water Tank 22
5.3. Cleaning the Heat Exchanger 23
5.4. Cleaning the Humidity Sensor 23
5.5. Cleaning the Inner Surface of the Loading Door 24
6. TECHNICAL SPECIFICATIONS 25
7. TROUBLESHOOTING 26
8. AUTOMATIC FAULT WARNINGS AND WHAT TO DO 28
9. ENVIRONME AL PROTECTION AND PACKAGING INFORMATION 29
9.1. Packaging Information 29
9.2. Energy Efficiency 29

PRIMARY CONSIDERATIONS

- This appliance can be used by children aged from 8 years and above and persons with reduced physical, sensory or mental capabilities or lack of experience and knowledge if they have been given supervision or instruction concerning use of the appliance in a safe way and understand the hazards involved. Children must not play with the appliance. Cleaning and user maintenance must not be made by children without supervision.
- Children of less than 3 years should be kept away unless continuously supervised.
- This tumble dryer is intended only for household and indoor use. The warranty will be void in case of commercial use.
- Use this product only for laundry with a label that indicates it is suitable for drying.
- The manufacturer will not accept responsibility for damages resulting from incorrect use or transport.
- The service life time of your tumble dryer is 10 years. This is the period during which the spare parts required for the tumble dryer to operate properly will be commercially available.
- Do not allow floor coverings to obstruct the ventilation openings.
- Installation and repair of the machine should only be made by an authorised repair agent. The manufacturer cannot be held responsible for damages resulting from un-authorised repairs.

⚠ **WARNING:** Never spray or pour water onto the dryer to wash it! There is risk of electric shock!

- Leave at least 3 cm of space between the side and rear walls of the product and above if you plan on placing your appliance under a worktop.
- Assembly / disassembly for under-counter

installation if neccessary must be done by an authorised service agent.

- Before installation, check the product for visible damage. Never install or operate a damaged product.
- Keep pets away from the dryer.
- Fabric softeners or similar products should be used in accordance with the manufacturers instructions.
- Remove all objects from pockets such as lighters and matches.
- The appliance must not be installed behind a lockable door, a sliding door or a door with a hinge on the opposite side to that of the tumble dryer, if it prevents the door from being fully opened.

⚠**WARNING:** In the appliance enclosure or in the built-in structure, keep ventilation openings clear of obstruction.

- Before contacting the local Authorised Service Provider for the installation of the dryer, check the information in the user manual to make sure that the electrical installation and water outlet is suitable. If they are not, call a qualified electrician and a plumber to have the necessary adjustments made.
- It is the customer's responsibility to prepare the dryer's installation place, as well as the electricity and waste water installation. Before installation, check the dryer for damage. If damaged, do not have it installed. Damaged products may endanger your health.
- Install the dryer on a stable and flat surface.
- Run the dryer in a dust-free environment where the air ventilation is good.
- The clearance between the dryer and the floor

should not be reduced with objects such as carpets, wood or tape.

- **Do not block the ventilation grills** found on the plinth of the tumble dryer.
- The appliance must not be installed behind a lockable door, a sliding door or a door with a hinge on the opposite side of the tumble dryer, in such a way that blocks the full opening of the tumble dryer door.
- Once the dryer has been installed, the connections must remain stable. When installing the dryer, make sure that the rear surface is not leaning on anything (e.g. tap, socket).
- The operating temperature of the dryer is +5°C to +35°C. If operated out of this temperature range, the performance of the dryer will be affected negatively and the product will be damaged.
- Be careful when carrying the product since it is heavy. Always wear safety gloves.
- Always install the product should be placed against a wall.
- The rear surface of the product should be placed against the wall.
- When the product is placed on a stable surface, use a water level to check if it is fully stable. If not, adjust the feet until it becomes steady. Repeat this process every time you relocate the product.
- Do not place the dryer onto the power cable.

Disposing the Old Product

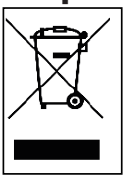

This product complies with EU WEEE Directive (2012/19/EU). This product bears a classification symbol for waste electrical and electronic equipment (WEEE).

This symbol, which is found on the product or information label, indicates that this product must not be disposed together with other household waste at the end of its service life. To prevent the potential harms of uncontrolled waste disposal on the environment and human health, please keep this product separate from other types of waste, and to prevent sustainable reuse of material resources, make sure that it is recycled responsibly. Contact your dealer or local authorities to get information on how and where you can take the product for environmentally-safe recycling. This product cannot be mixed with other commercial wastes for recycling.

1. SAFETY INSTRUCTIONS

This section contains safety instructions that will help protect you from risk of personal injury or property damage. Failure to follow these instructions will void any warranty.

1.1. Electrical Safety

- The appliance must not be supplied through an external switching device, such as a timer, or connected to a circuit that is regularly switched on and off by a utility.
- Do not touch the power plug with wet hands. Always pull the plug to unplug the product, otherwise, there will be risk of an electric shock.
- Connect the dryer to a grounded socket with fuse protection. The earth connection must be installed by a qualified electrician. Our company cannot be held responsible for damages/losses resulting from using the dryer without an earth connection as required by local regulations.
- The voltage and the allowable fuse protection are indicated on the type plate.**(For the type plate, please see Overview)**
- Voltage and frequency values indicated on the type plate must be equal to the mains voltage and frequency value in your house.
- Unplug the dryer when it is not used for an extended period, and before installation, maintenance, cleaning and repair, otherwise, the dryer may get damaged.
- The plug socket must be freely accessible at all times after installation.

⚠ Oštećeni strujni kabl / utikač može da izazove požar ili da izazove strujni udar. Kada se ošteti, mora da se zameni. To mora da obavlja isključivo ovlašćeno osoblje.

⚠ To avoid the risk or fire or electric shock, do not use extension cords, multi sockets or adapters to connect the dryer to mains power.

1.2. Children's Safety

- This appliance is not intended for use by people (including children) with reduced physical, sensory or mental capabilities, or lack of experience and knowledge, unless they have been given supervision or instruction concerning use of the appliance by a person responsible for their safety.
- Children of less than 3 years should be kept away unless continuously supervised.
- This appliance can be used by children aged from 8 years and above, and persons with reduced physical, sensory or mental capabilities or lack of experience and knowledge if they have been given supervision or instruction concerning use of the appliance in a safe way and understand the hazards involved. Children must not play with the appliance. Cleaning and user maintenance must not be made by children without supervision.
- Do not leave children unattended near the machine.
- Children might lock themselves in the machine resulting in risk of death.
- Do not allow children to touch the glass door during operation. The surface becomes extremely hot and may cause skin damage.
- Keep packaging material away from children.
- Poisoning and irritation may occur if detergent and cleaning materials are consumed or come into contact with the skin and eyes.
- Keep cleaning materials out of the reach of children Electrical products are dangerous for children.
- Keep children away from the product while it is running.

- To prevent children from interrupting the dryer cycle, you can use the child lock to avoid any changes in the running programme.
- Do not allow children to sit/climb on or climb inside the product.

1.3. Product Safety

⚠ Due to risk of fire, the following laundry items and products should NEVER be dried in the dryer:

- Do not dry unwashed items in the tumble dryer.
- Items that have been soiled with substances such as cooking oil, acetone, alcohol, petrol, kerosene, spot removers, turpentine, waxes and wax removers should be washed in hot water with an extra amount of detergent before being dried in the tumble dryer.
- Cleaning cloths and mats that have residues of flammable cleaning agents or acetone, gas, patrol, stain remover, turpentine, candle, wax, wax remover or chemicals.
- Laundry that has residues of hair sprays, nail polish remover and similar substances.
- Laundry on which industrial chemicals have been used for cleaning (such as chemical cleaning).
- Laundry that has any kind of foam, sponge, rubber or rubber-like parts or accessories. These include latex foam sponge, shower caps, waterproof fabrics, fitted clothes, and foam pillows.
- Items with filling and damaged (parts or jackets). Foam protruding from these items might catch fire during the drying process.
- Operating the dryer in environments that contain flour or coal dust may cause explosion.

⚠ **ATTENTION:** Underwear that contains metal reinforcements should not be put in the dryer. The dryer may be damaged if metal reinforcements come loose and break off during drying.

⚠ **FIRE:**R290

Risk of fire and damage!

This product contains enviromental friendly but flammable R290 gas. Keep open flame and fire sources away from the product.

1.4. Correct Use

⚠ **ATTENTION:** Never stop a tumble dryer before the end of the drying cycle unless all items are quickly removed and spread out so that the heat is dissipated.

⚠ **ATTENTION: Make sure that pets do not enter the dryer. Check the inside of the dryer before using it.**

⚠ **ATTENTION:** Superheating of clothes inside the dryer can occur if you cancel the programme or in the event of a power failure whilst the dryer is running. This concentration of heat can cause self-combustion so always activate the Refresh programme to cool down or quickly remove all laundry from the dryer in order to hang them up and dissipate the heat.

- Use the dryer only for household drying and to dry fabrics with a label that indicates they are suitable for drying. All other uses are out of the scope of intended use and are prohibited.
- The warranty will be void in case of any commercial use.

- This appliance is designed to be used inside domestic residences only, and should be placed on a straight and stable surface.
- Do not lean against or sit on the door of the dryer. The dryer may tip over.
- To maintain a temperature that will not harm the laundry (e.g. to prevent the laundry from catching fire), a cooling process starts after the heating process. After this, the programme ends. At the end of the programme, always remove the laundry promptly.

⚠ **ATTENTION:** Never use the dryer without a lint filter or with a damaged lint filter.

- Lint filters must be cleaned **after each use** as indicated in **Cleaning the Lint Filter**.
- Lint filters must be dried after wet cleaning. Wet filters might cause malfunction during the drying process.
- Lint accumulation must not to be allowed around the tumble dryer (not applicable for appliances intended to be vented to the exterior of the building)

IMPORTANT: The clearance between the dryer and the floor should not be reduced with objects such as carpets, wood or panel, otherwise, sufficient air intake cannot be ensured for the machine.

- Do not install the dryer in rooms where there is risk of freezing. Freezing temperatures negatively affect the dryers performance.Condensed water that freezes in the pump and hose may cause damage.

1.5. Installing On Top Of a Washing Machine

⚠ **ATTENTION:** A washing machine cannot be placed on the dryer. Pay attention to the warnings below when installing the dryer on a washing machine.

⚠ **ATTENTION:** The dryer can only be placed on washing machines that have a same capacity and above.

- To use the dryer on the washing machine, a fixing part must be used between the two products. The fixing part must be attached by an Authorised Service Provider.
- When the dryer is placed on the washing machine, the total weight of these products may reach almost 150 kilograms (when loaded). Place the products on a solid floor that has a load bearing capacity!

Appropriate Installation Table for Washing Machine and Tumble Dryer					
Tumble Dryer (Depth)	**Washing Machine**				
	37-42 cm	42-45 cm	46-49 cm	50-56 cm	57-63 cm
52,5 cm	X	✓	✓	✓	✓
56 cm	X	X	✓	✓	✓
61 cm	X	X	X	✓	X
64 cm	X	X	X	X	X

(For the depth information, please see 7. Technical Specifications)

In order to put the dryer machine onto the washing machine, a special stacking kit is required as an optional extra. Please contact customer service to acquire. The assembly instruction will be served together with the stacking kit.

CE Declaration of conformity

We declare that our products meet the applicable European Directives, Decisions and Regulations and the requirements listed in the standards referenced.

1.6. Connection to Water Outlet (with optional drain hose)

In products with a heat pump unit, water accumulates in the water tank during the drying process. You must empty the accumulated water **after each drying process**. Instead of periodically emptying the water tank, you can also use the water drain hose provided with the product to directly drain the water outside.

1.6.1. Connecting the Water Discharge Hose

1. Pull and take out the end of the hose at the back of the dryer. Do not use any tools to take out the hose.
2. Fit one end of the water discharge hose, which is provided with the product, to the slot from which you have removed the hose.
3. Fix the other end of the water discharge hose directly to the water outlet or sink.

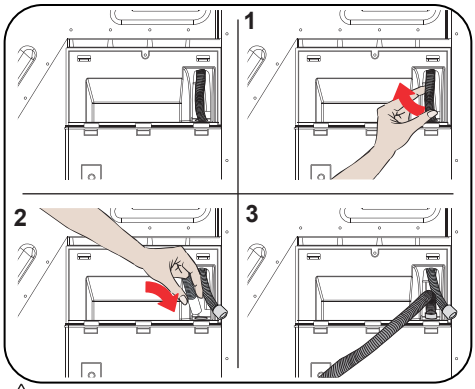

⚠ **ATTENTION:** The hose must be connected in a manner that it cannot be displaced. If the hose comes out during water discharge, there might be flooding in your house.

IMPORTANT: The water discharge house must be installed at a height of 80 cm maximum.

IMPORTANT: The water discharge hose must not be bent between the outlet and the product, folded or stepped over.

1.7. Adjusting the Feet

- For the dryer to work with less noise and vibration, it must be stable and balanced on its feet. Adjust the feed to ensure that the product is balanced.
- Rotate the feet to the right and to the left until the dryer is even and stable.

IMPORTANT: Never remove the adjustable feet.

1.8. Electrical Connection

⚠ **ATTENTION:** There is risk of fire and electric shock.

- Your dryer is set to 220-240 V and 50 Hz.
- The mains cable of the dryer is equipped with a special plug. This plug must be connected to an earthed socket protected by a fuse of 16 Amperes as indicated on the type plate. The fuse current rating of the power line where the outlet is connected must also be 16 amperes. Consult a qualified electrician if you do not have such an outlet or fuse.
- Our company cannot be held responsible for damages resulting from usage without earthing.

IMPORTANT: Operating your machine at low voltage values will shorten the service life and decrease the performance of your machine.

1.9. Under Counter Installation

- Leave at least 3 cm of space between the side and rear walls of the product and the underside of the worktop when installing your product under a counter.
- Assembly / disassembly under the counter if neccessary must be done by authorized service.

2. OVERVIEW

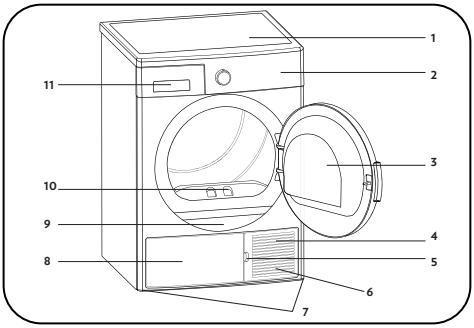

1. Upper tray
2. Control panel
3. Loading door
4. Plinth
5. Plinth opening slot
6. Ventilation grills
7. Adjustable feet
8. Plinth cover
9. Type plate
10. Lint filter
11. Drawer Cover

3. PREPARING THE LAUNDRY

3.1. Sorting the Laundry to be Dried

Follow the instructions on the labels of the laundry to be dried. Only dry items that have a statement/symbol that indicates "they can be dried in a dryer".

- Do not operate the product with load amounts and laundry types other than those given in 4.3. Load Capacity.

Suitable for drying in a dryer	Does not need ironing	Sensitive/Delicate drying	Not suitable for drying in a dryer
No drying	Do not dry-clean	At any temperature	At high temperatures
At medium temperatures	At low temperatures	Heatless	Hang to dry
Spread to dry	Hang wet to dry	Spread in shadow to dry	Suitable for dry cleaning

Do not dry thin, multi-layer or thick-layer fabrics together as they dry at different levels. For this reason, dry clothes together that have the same structure and fabric type. This way, you can get an even drying result. If you think that the laundry is still wet, you can select a time programme for additional drying.

Please dry your big (like duvets) and small sizes of laundries seperately in order to not to have a damp laundries.

IMPORTANT: Delicate fabrics, embroided fabrics, woolen/silk fabrics, clothes made of delicate and expensive fabrics, airtight clothes and tulle curtains are not suitable for drying in the dryer.

3.2. Preparing the Laundry to be Dried

Risk of explosion and fire!

Remove all objects from pockets such as lighters and matches.

ATTENTION: The drum of the dryer and the fabrics may get damaged.

- The clothes may have become entangled during the washing process. Separate them from each other before placing them in the dryer.
- Remove all objects in the pockets of the clothes and apply the following:
- Tie fabric belts, apron laces etc. to each other or use a laundry bag.
- Lock the zips, clasps and fasteners, do up the buttons of covers.
- To get the best drying result, sort the laundry according to the textile type and drying programme.
- Remove clips and similar metal parts from the clothes.
- Woven goods such as t-shirts and knit clothes **generally shrink in the first drying.** Use a protective programme.
- **Do not over-dry synthetics. This will cause creases.**
- When washing the laundry to be dried, adjust the amount of softener according to the data from the manufacturer of the washing machine.

3.3. Load Capacity

Follow the instructions in the "Programme selection and consumption table". **(See: 5.2 Programme selection and consumption table).** Do not load the product with more laundry than the capacity values specified in the table.

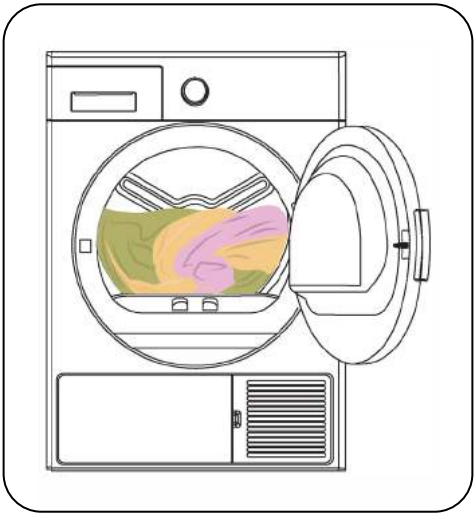

IMPORTANT: It is not recommended to load the dryer with more laundry than the amount shown in the figure. When overloaded, the drying performance of the dryer will decrease and the dryer and laundry might be damaged.

Laundry	Dry load weight (gr)
Bedsheet (double)	725
Pillowcase	240
Bath Towel	700
Hand Towel	225
Shirt	190
Cotton Shirt	200
Jean	650
Fabric - Gabardine Trousers	400
T-shirt	120

4. USING THE TUMBLE DRYER

4.1. Control Panel

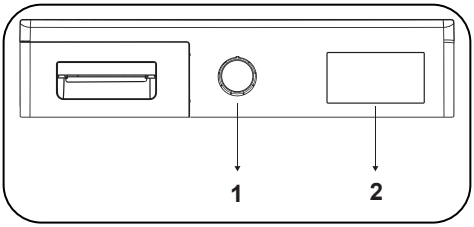

1. Programme Selection Knob

2. Electronic indicator and additional functions

4.1.1. Programme Selection Knob

Use the programme selection knob to select the desired drying programme

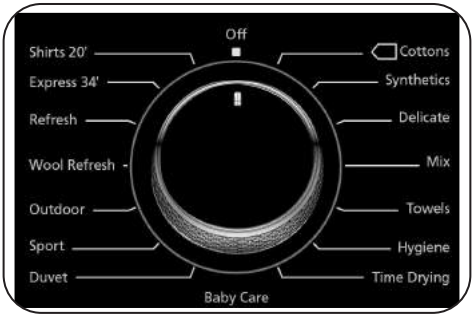

4.1.2. Electronic Indicator and Additional Functions

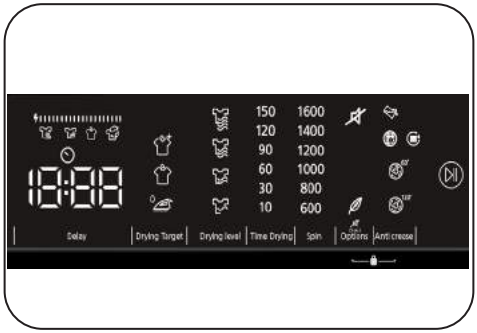

Display symbols:

Water tank warning indicator	
Lint filter cleaning warning indicator	
Heat exchanger cleaning warning indicator	
Extra Dry	
Cupboard Dry	
Iron Dry	
Drying level 1	
Drying level 2	
Drying level 3	
Drying level 4	
Delay Timer	
Anti-crease 60‘	60’
Anti-crease 120‘	120’

Delicate	
Buzzer Cancel	
Start and pause	
Drying Step Display:	
Drying	
Iron dry	
Cupboard dry	
End	
The electronic display shows the drying steps throughout the program. Every time a program step starts, the relevant drying step light turns on. Once the drying step is complete, the relevant drying step light turns off.	
Energy Consumption Display	
The energy consumption display shows the energy consumption of the selected program. The bigger the display, the more the energy consumption. The energy consumption level increases or decreases depending on the fabric type, duration of the selected program, the drying level and the spinning speed.	

Programme Selection and Consumption Table

Press the Start/Pause button to start the programme. The Start/Pause LED that indicates that the programme has started and the remaining the of the program is seen on the display.

Programme	Load (kg)	Washing machine spin speed	Approximate amount of remaining humidity	Duration (minutes)
Cottons + Cupboard Dry	10	1000	60%	239
Synthetics + Cupboard Dry	5	800	40%	104
Delicate	2	600	50%	58
Mix	4	1000	60%	123
Towels	3	1000	60%	97
Hygiene	3	1000	60%	88
Time drying	-	-	-	10
Baby Care	3	1000	60%	95
Duvet	2,5	800	60%	158
Sport	4	800	40%	75
Outdoor	2	800	40%	66
Wool Refresh	-	-	-	5
Refresh	-	-	-	10
Express 34'	1	1200	50%	34
Shirt 20'	0,5	1200	50%	20

Energy consumption values				
Programme	Load (kg)	Washing machine spin speed	Approximate amount of remaining humidity	Energy consumption values (kWh)
Cotton Cupboard Dry	10	1000	60%	2,30
Cotton Iron Dry	10	1000	60%	1,65
Synthetics Cupboard Dry	5	800	40%	0,74
Power consumption in the "off mode" P_O (W)				0,5
Power consumption in the "on mode" P_L (W)				1

The Cotton Cupboard Dry programme is the standard drying programme that can be run with a full or half load and for which the information is given on the label and product receipt. This programme is the most energy efficient programme to dry normal wet cotton clothes.

*Energy labelling standard programme (EN 61121:2013)

All values in the table were determined in accordance with the EN 61121:2013 standard. Consumption values may vary from the values in the table depending on the fabric type, spin speed, environment conditions and voltage values.

4.1.3. Auxiliary Functions

The table that summarises the options that can be selected in programmes is given below.

Option	Description
Drying Target	Select the drying target suitable for your laundry to be dried. Select Extra Dry for thick and multilayer laundry that takes time to dry. Select Closet Dry for regular, single-layer laundry. Select Iron Dry for laundry that you wish to leave damp, ready for ironing.
Drying Level	The dampness level obtained after drying can be increased by another 3 levels in addition to the standard setting. This way, it is ensured that the laundry is drier. Levels that can be selected apart from the standard setting (Level 1) 2 (low), 3 (medium), 4 (high). After selection, light of the relevant drying level turns on.
Delicate Drying*	Delicate fabrics are dried in a longer time at low temperatures.
Delayed Start	You can delay the start of the program by selecting a time between 1 and 23 hours. You can press Start/Pause to activate the desired delay time. When this time is up, the selected program will start automatically. During the delay time, options compatible with the program can be activated/deactivated. If you long press the Delayed Start button, the delay time will change continuously.
Cancel Audible Warning	The drying machine will give an audio warning when the buttons are pressed, when the program selection knob is turned and when the program ends. To cancel audio warnings, press and hold the “Anti-Crease Option” for 3 seconds. When you press this button, you will hear an audible warning that indicates that the option has been activated and the audible warnings stated will be cancelled.
Time Drying	If the program knob is turned to Time Drying, you can press the Time Drying option button to select it and press Start/Pause to start the program.
Child Lock	There is a child lock option to avoid changes in the programme flow when keys are pressed during the programme. To activate child lock feature user should press "Options" and "Anticrease" buttons simultaneously for 3 sec. When the child lock activated, all keys will be deactivated.Child lock is not automatically deactivated at the end of the program. To deactivate child lock at end of the programme, set the programme selection knob to "Off" position. Then programme selection knob to first position. Child lock is still active. To deactivate the child lock , user should press "Options" and "Anticrease" buttons simultaneously for 3 sec. When activating/deactivating the child lock, "CL" will visualize on display for 2 sec and then becomes off; and an audible warning will be heard. Warning: When the product is running or the child lock is active, if you turn the programme selection knob, you will hear an audible warning and "CL" will visualize on display for 2 sec and then becomes off. If you turn the programme selection knob, you will hear an audible warning. Even if you set the programme knob to another programme, the previous programme will continue running. To select a new programme, you need to deactivate the child lock and then set the programme selection knob.
Anti-crease*	If you do not open the door of the machine at the end of the program, the anti-crease option will be active for 60 minutes. When the anti-crease option is selected, anti-crease will be active for 120 minutes.
Spin Speed Selection	For the laundry to be dried, set the spin speed on the washing machine where you washed the laundry. This way, it is ensured that the estimated drying time is more accurately displayed.
***Options vary depending on model.**	

4.1.4. Starting the Programme

The Start/Pause LED will flash during programme selection.Press the Start/Pause button to start the programme. The Start/Pause LED that indicates that the programme has started and the drying LED will come on.

Programme	Description
Cottons	This programme dries cotton laundry including bedsheets, pillowcases, pyjamas, underwear, tablecloths etc.
Synthetics	This programme dries synthetics, such as shirts, t-shirts, blouses, at a lower temperature compared to the cottons programme.
Delicate	This programme dries thin clothes like shirts, blouses and silk garments at a low temperature to make them ready to wear.
Mix	This programme dries cotton-synthetic mixed garments that do not discolour to make them ready to wear.
Towels	This programme dries thick cotton laundry such as towels, bathrobe, etc.
Hygiene	"This programme is suitable for the fabrics which need hygiene requirements."
Time drying	To reach the required drying level at a low temperature, you can use the time programmes of 10 min. to 150 min. Regardless of the drying level, the programme stops at the desired time.
Baby Care	This programme provides hygienic drying for delicate infant clothes at a low temperature.
Duvet	This programme is used to dry single duvet with feather, down or synthetic fillings.
Sport	Sport program is used for synthetic sport laundries like shorts, t-shirts at low temperature.
Outdoor	This programme is suitable for outdoor clothing, waterproof jackets, jackets with inner insulation, etc.
Wool Refresh	Wool refresh helps wool textiles to remove excess water after washing by applying low temperature and gentle movements of drum.
Refresh	Time drying option is selected between 10 minutes and 150 minutes without providing hot air, refresh is done and bad odors can be eliminated.
Express 34'	1 kg of synthetics spun at a high speed in the washing machine are dried in 34 minutes.
Shirts 20'	2 to 3 shirts are ready for to be ironed in 20 minutes.

IMPORTANT: Do not open the loading door while the programme is running. If you have to open the door, do not keep it open for a long time.

4.1.5. Selection Stand By

After 15 minutes without user action in selection mode, machine goes to energy-saving mode due to decrease energy consumption. In this model, “- - - “ must blink with 0,5 sec ON, 3 sec OFF during energy-saving mode. At the energy saving mode, “- - - “ led luminosity is reduced. To restart the machine it will be necessary to move selector to OFF and select again the program.

4.1.6. Programme Progress

During the Programme

If you open the door when the programme is running, the product will switch to standby mode. Once the door has been closed, press the Start/Pause key to resume the programme.

Do not open the loading door when the programme is running. If you have to open the door, do not keep it open for a long time.

Programme End

Once the programme is over, the warning LEDs for Start/Pause, water tank level, filter cleaning and heat exchanger cleaning will turn on. Additionally, an audible warning will be given at the end of the programme. You can remove the laundry to make the machine ready for a new load.

IMPORTANT: Clean the lint filter after every programme. Empty the water tank after every programme.

IMPORTANT: If you do not take out the laundry after the programme has ended, the 1-hour Anti Crease phase will automatically be activated. This programme rotates the drum at regular intervals to prevent creases.

4.2. Drum Light Information

- This product includes LED Drum Light.
- The light works automatically when you open the door. And closes itself after a while automatically.
- It is not an adjustable option for user to open or close it.
- Please do not try to replace or modify the LED Light.

Programme	Optionen								
	Drying Target	Delay Start	Buzzer Cancel	Child Lock	Delicate	Time Drying	Drying Level	Anticrease	Spin
Cottons	✓	✓	✓	✓	✓	X	✓	✓	✓
Synthetics	✓	✓	✓	✓	✓	X	✓	✓	✓
Delicate	✓	✓	✓	✓	✓ (default)	X	X	✓	✓
Mix	✓	✓	✓	✓	✓	X	✓	✓	✓
Towels	✓	✓	✓	✓	✓	X	✓	✓	✓
Hygiene	✓	✓	✓	✓	✓	X	✓	✓	✓
Time drying	X	✓	✓	✓	X	✓	X	✓	X
Baby Care	✓	✓	✓	✓	✓	X	✓	✓	✓
Duvet	✓	✓	✓	✓	✓ (default)	X	X	✓	✓
Sport	✓	✓	✓	✓	✓	X	✓	✓	✓
Outdoor	✓	✓	✓	✓	✓	X	✓	✓	✓
Wool Refresh	X	✓	✓	✓	X	X	X	✓	X
Refresh	X	✓	✓	✓	X	✓	X	✓	X
Express 34'	X	✓	✓	✓	X	X	X	✓	X
Shirts 20'	X	✓	✓	✓	X	X	X	✓	X
X	Nicht wählbar								
✓	Wählbar								

5. CLEANING AND CARE

IMPORTANT: Do not use industrial chemicals to clean your dryer. Do not use a dryer that has been cleaned with industrial chemicals.

5.1. Cleaning the Lint Filters

IMPORTANT: DO NOT FORGET TO CLEAN THE LINT FILTERS AFTER EACH USE.

To clean the lint filters:

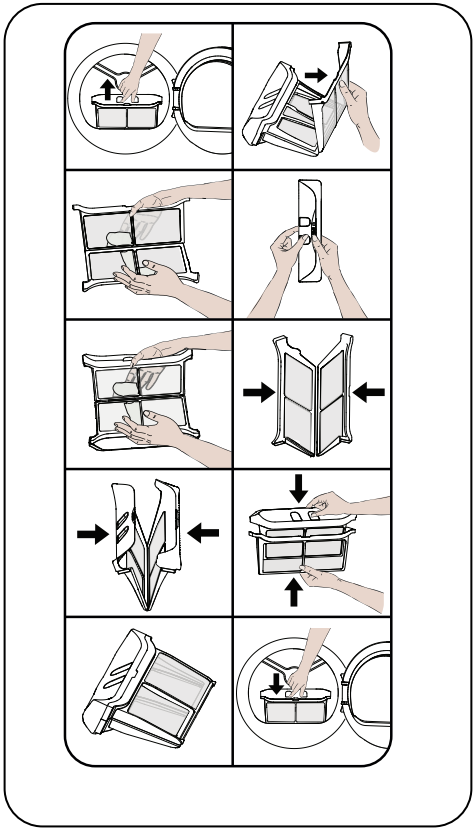

1. Open the loading door.
2. Pull up the lint filters to remove it.
3. Open the outer filter
4. Clean the outer filter by your hands or using a soft cloth.
5. Open the inner filter
6. Clean the inner filter by your hands or using a soft cloth
7. Close the filters and fit the hooks
8. Place inner filter inside of outer filter
9. Refit the Lint filter

After the dryer has been used for a certain period of time, if you encounter a layer that will cause obstruction on the filter surface, wash the filter with warm water to clean the layer. Dry the filter thoroughly before reinstalling it again.

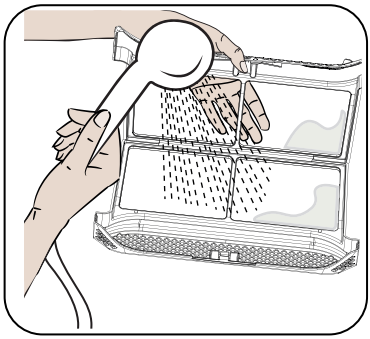

5.2. Emptying the Water Tank

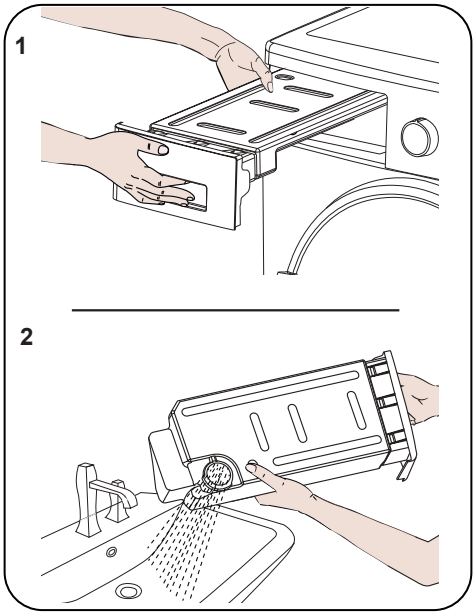

1. Pull the drawer cover and carefully take out the tank.
2. Empty the water in the tank.
3. If there is lint accumulated on the discharge cap in the tank, clean it with water.

4. Refit the water tank.

IMPORTANT: Never remove the water tank when the programme is running. The water condensed in the water tank is not suitable for human consumption.

IMPORTANT: DO NOT FORGET TO EMPTY THE WATER TANK AFTER EACH USE.

5.3. Cleaning the Heat Exchanger

IMPORTANT: Clean the heat exchanger when you see the warning “Heat Exchanger cleaning”.

IMPORTANT: EVEN IF THE “HEAT EXCHANGER CLEANING WARNING LED” IS NOT ON: CLEAN THE HEAT EXCHANGER AFTER EVERY 10 DRYING PROCESSES OR THREE TIMES A MONTH.

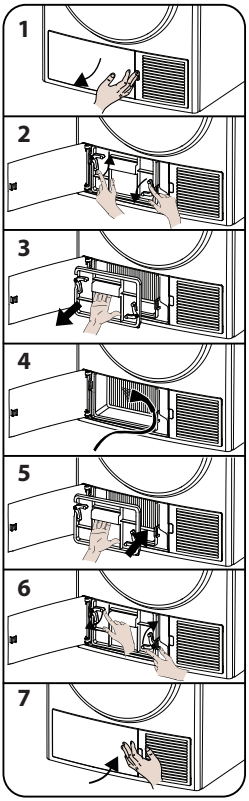

If the drying process is completed, open the loading door and wait for it to cool down.

1. Open the kick plate cover as shown.
2. Unlock the exchanger cover by turning in the direction shown with arrows.
3. Take out the exchanger cover as shown.
4. Clean the front surface of the exchanger as shown.
5. Fit the exchanger cover as shown.
6. Lock the exchanger cover by turning in the direction shown with arrows.
7. Close the kick plate cover as shown.

WARNING: DO NOT CLEAN WITH BARE HANDS SINCE THE EXCHANGER FINS ARE SHARP. THEY MAY HURT YOUR HANDS

5.4. Cleaning the Humidity Sensor

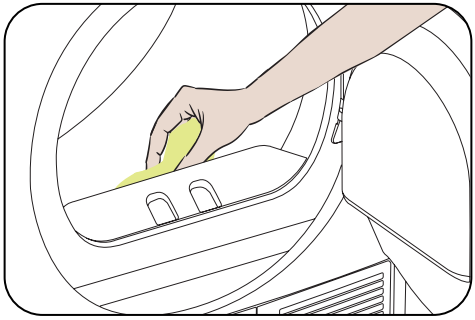

Inside the machine, there are humidity sensors that detect whether the laundry is dry or not.

To clean the sensors:

1. Open the loading door of the machine.

2. If the machine is still hot due to the drying process, wait for it to cool down.

3. Using a soft cloth soaked in vinegar, wipe the metal surfaces of the sensor and dry them.

IMPORTANT: CLEAN THE METAL SURFACES OF THE SENSOR 4 TIMES A YEAR.

IMPORTANT: Do not use metal tools to clean the metal surfaces of the sensor.

WARNING: Due to the risk or fire and explosion, do not use solution agents, cleaning agents or similar products when cleaning the sensors.

5.5. Cleaning the Inner Surface of the Loading Door

⚠ **IMPORTANT:** DO NOT FORGET TO CLEAN THE INNER SURFACE OF THE LOADING DOOR AFTER EACH DRYING PROCESS.

Open the loading door of the dryer and clean all of the inner surfaces and the gasket with a soft, damp cloth.

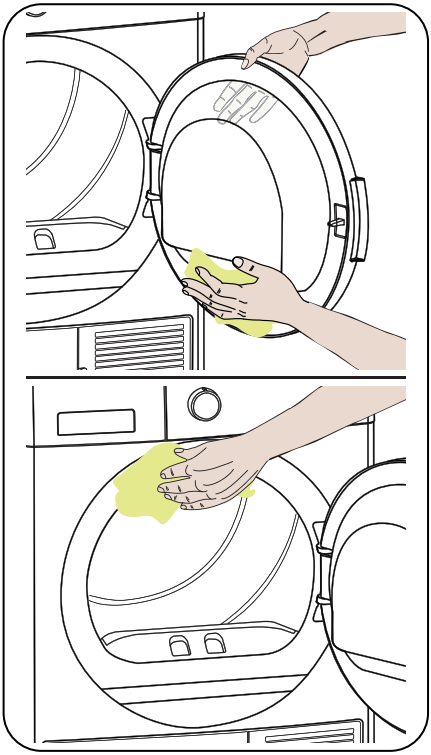

5.5.1. MACHINE SOUND

SOURCE OF SOUND	DEFINITION
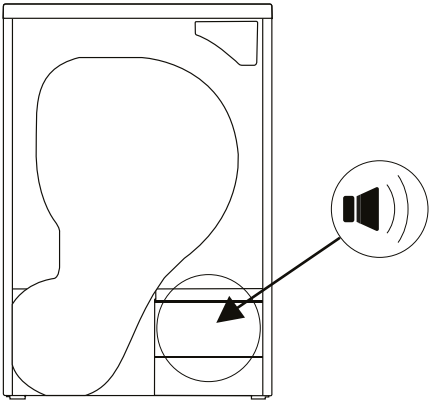	**Pump Sound** Pump is activated when the machine starts to work and during the operation at certain intervals. It is normal to hear pump and water sound during this process.
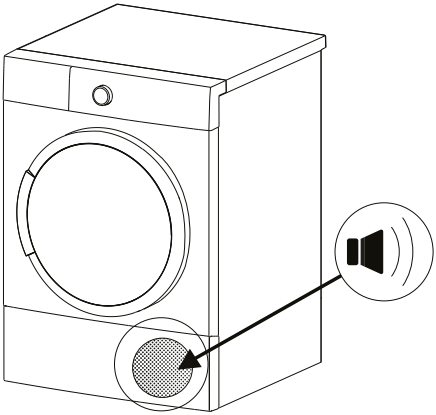	**Compressor Sound** It is normal to hear a metallic sound from the compressor from time to time while the machine is running.

6. TECHNICAL SPECIFICATIONS

Brand	MALLOCA
Model name	MTD-T1510HP
Height	Min: 845 mm / Max: 855 mm*
Width	596 mm
Depth	639 mm
Capacity (max.)	10 kg**
Net weight (with plastic door)	51,5 kg
Net weight (with glass door)	53,9 kg
Voltage	220-240 V
Power	1000 W

*Min. height: Height with the adjustable feet not used. Max. height: Height with the adjustable feet extended to the maximum.

**Dry laundry weight before washing.

IMPORTANT: To improve the quality of the dryer, technical specifications are subject to change without prior notice.

IMPORTANT: The values declared have been obtained in a laboratory environment according to the relevant standards. These values may change depending on the environmental conditions and use of the dryer.

ATTENTION:

1. Due to safety reasons, legislation forces a room of at least 1 m³ per 8 g refrigerant for such equipment. For 110 g propane, the minimum allowed room size would be 13,75 m³.

2. Coolant :Risk of fire/risk of poisoning/risk of material damage and damage to the appliance. The appliance contains refrigerant which, although it is environmentally friendly, is flammable R290. Failure to dispose of it properly may result in a fire or poisoning. Dispose of the appliance properly and do not damage the pipes in the refrigerant circuit.

- Type of refrigerant : R290
- Quantity of gas : 110 g
- ODP (Ozone Depletion Potential) : 0
- GWP (Global Warning Potential) : 3

3. Risk of explosion or fire. Remove any cigarette lighters and matches from pockets.

4. Do not place the dryer near open fires and ignition sources.

7. TROUBLESHOOTING

Your dryer is fitted with systems that continuously perform checks during the drying process to take the necessary measures and warn you in case of any malfunction.

⚠ **WARNING:** If the problem persists even if you have applied the steps in this section, please contact the your dealer or an Authorised Service Provider. Never try to repair a nonfunctional product.

PROBLEM	REASON	SOLUTION
The drying process takes a long time.	The surface of the lint filter might be clogged.	Wash the filter with lukewarm water.
	The heat exchanger might be clogged.	Clean the heat exchanger
	The ventilation grills in front of the machine might be closed.	Open the doors/windows to prevent the room temperature from rising too much.
	There might be a layer of limescale on the humidity sensor.	Clean the humidity sensor.
	The dryer might be overloaded with laundry.	Do not overload the dryer.
	The laundry might be insufficiently spun.	Select a higher spin speed on your washing machine.
Laundry comes out damp at the end of the drying process.	⚠ The laundry that comes out hot at the end of the drying process generally feels more humid.	
	The programme used might not be suitable for the type of laundry.	Check the care labels on the laundry items, select a suitable programme for the type of laundry and additionally, use the time programmes.
	The surface of the lint filter might be clogged.	Wash the filter with lukewarm water.
	The heat exchanger might be clogged.	Clean the heat exchanger
	The dryer might be overloaded with laundry.	Do not overload the dryer.
	The laundry might be insufficiently spun.	Select a higher spin speed on your washing machine.
The dryer cannot be opened or the programme cannot be started. The dryer does not get activated when adjusted.	The dryer might not be plugged in.	Make sure that the plug is fitted in the socket.
	The loading door might be open.	Make sure that the loading door is properly closed.
	You might not have set a programme or pressed the Start/ Pause key.	Make sure that the programme has been set and the dryer is not in the Standby (Pause) mode.
	Child lock might be active.	Deactivate the child lock.
The programme has been interrupted for no reason.	The loading door might not be closed properly.	Make sure that the loading door is properly closed.
	There might have been a power failure.	Press the Start/Pause key to start the programme.
	The water tank might be full.	Empty the water tank.

PROBLEM	REASON	SOLUTION
Clothes have shrunk, felted or deteriorated.	The programme used might not be suitable for the type of laundry.	Check the care labels on the laundry items, select a suitable programme for the type of laundry.
Water leaking from the loading door.	There might be lint accumulated on the inner surfaces of the loading door and on the surfaces of the gasket of the loading door.	Clean the inner surfaces of the loading door and the surfaces of the gasket of the loading door.
The loading door opens on its own.	The loading door might not be closed properly.	Push the loading door until you hear the closing sound.
The water tank warning symbol is on/flashing.	The water tank might be full.	Empty the water tank.
	The water discharge hose might be bent.	If the product is connected directly to the water outlet, check the water discharge hose.
The heat exchanger cleaning warning symbol is on.	The heat exchanger might be unclean.	Clean the heat exchanger.
The filter cleaning warning symbol is on.	The lint filter might be unclean.	Clean the filter.
	The filter seat might be clogged by lint.	Clean the filter seat.
	There might be a layer that causes obstruction on the surface of the lint filter.	Wash the filter with lukewarm water.
The filter and heat exchanger cleaning warning symbol are flashing.	The filter seat might be clogged by lint.	Clean the filter seat.
	There might be a layer that causes obstruction on the surface of the lint filter.	Wash the filter with lukewarm water.
	The heat exchanger might be clogged.	Clean the heat exchanger.
The program can not be started and the filter warning led is blinking.	The filter may not be placed.	Replace the filter.
	The filter warning led is blinking even though the filter is placed.	Call technical service.

8. AUTOMATIC FAULT WARNINGS AND WHAT TO DO

Your tumble dryer is equipped with a built-in fault detection system, indicated by a combination of flashing operation lights. The most common failure codes are shown below.

ERROR CODE	SOLUTION
E00	Contact the nearest authorised service agent.
E03 /	Empty the water tank, if problem does not solved, contact the nearest authorised service agent.
E04	Contact the nearest authorised service agent.
E05	Contact the nearest authorised service agent.
E06	Contact the nearest authorised service agent.
E07	Contact the nearest authorised service agent.
E08	There may be voltage fluctuation in mains.Wait until voltage is appropriate for working range.

9. ENVIRONMENTAL PROTECTION AND PACKAGING INFORMATION

9.1. Packaging Information

The packaging of this product is made of recyclable materials. Do not dispose of the packaging, waste together with household or other waste. Instead, take it to a packaging collection point defined by your local authority.

9.2. Energy Efficiency

- You should operate the dryer to full capacity, but make sure that it is not overloaded.
- When the laundry is being washed, the spin speed should be at the highest level possible. This will shorten the drying time and reduce energy consumption.
- Make sure that the same kinds of laundry are dried together.
- Please follow the recommendations in the user manual for programme selection.
- For air circulation, leave an appropriate clearance on the front and back sides of the dryer. Do not cover the grills on the front side of the machine.
- Unless necessary, do not open the door of the machine when drying. If you have to open it, do not keep it open for a long time.
- Do not add new (wet) laundry during the drying process.
- Hairs and lint that detach from the laundry and merge in the air are collected by the "Lint Filters". Please make sure that the filters are cleaned before and after each use.
- For models with a heat pump, make sure that the heat exchanger is cleaned at least three times a month or after each 10 uses.
- During the drying process, the environment where the dryer is installed must be well ventilated.

1. DESCRIBING THE ENERGY LABEL AND SAVING ENERGY

1.1. Energy Labelling

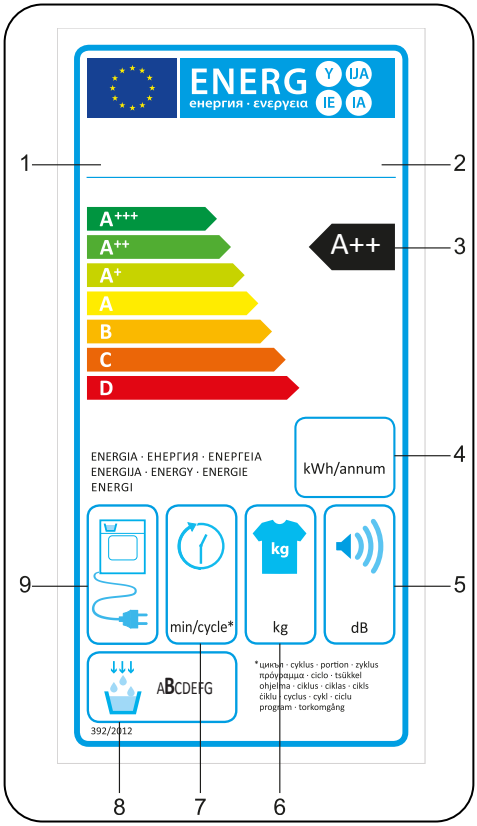

1. Trademark
2. Model
3. Energy Class
4. Annual Power Consumption
5. Noise During Drying
6. Dry Laundry Capacity
7. Cotton Cupboard Dry Cycle Time
8. Condensing Efficiency Class
9. Machine Technology

PRODUCT FICHE	
Complying Commission Delegated Regulation (EU) No 392/2012	
Supplier name or trademark	MALLOCA
Model name	MTD-T1510HP
Rated capacity (kg)	10
Type of Tumble Dryer	Heat Pump
Energy efficiency class (1)	A++
Annual Energy Consumption (kWh) (2)	282
Automatic of Non-automatic	Automatic
Energy Consumption of the standart cotton programme at full load (kWh)	2,3
Energy Consumption of the standart cotton programme at partial load (kWh)	1,29
Power consumption of the off-mode for the standart cotton programme at full load PO (W)	0,5
Power consumption of the left-on mode for the standart cotton programme at full load PL (W)	1
The duration of the left mode on (min)	n/a
Standart cotton programme (3)	-
Programme time of the standart cotton programme at full load , Tdry (dak.)	239
Programme time of the standart cotton programme at partial load , Tdry1/2 (dak.)	130
Weighted programme time of the standart cotton programme at full and partial load (Tt)	177
Condensation efficiency class (4)	B
Average condensation efficiency of the standart cotton programme at full load Cdry	81%
Average condensation efficiency of the standart cotton programme at partial load $Cdry_{1/2}$	81%
Weighted condensation efficiency of the standart cotton programme at full load and partial load $_{Ct}$	81%
Sound power level for the standart cotton programme at full load (5)	65
Built-in	No

(1) Scale from A+++ (most efficient) to D (least efficient)

(2)Energyconsumption based on 160 drying cycles of the standard cotton programme at full and partial load,and the consumption of the low-power modes. Actual energy consumption per cycle will depend on how the appliance is used.

(3) “Cotton cupboard dry programme” used at full and partial load is the standard drying programme to which the information in the label and the fiche relates, that this programme is suitable for drying normal wet cotton laundry and that it is the most efficient programme in terms of energyconsumption for cotton

(4) Scale from G (least efficient) to A (most efficient)

(5) Weighted average value - L wA expressed in dB(A) re 1 pW

Xin cảm ơn quý khách đã lựa chọn sản phẩm của chúng tôi.

Tài liệu hướng dẫn sử dụng này bao gồm những thông tin cảnh báo an toàn và chỉ dẫn quan trọng cho việc vận hành và bảo trì thiết bị.

Vui lòng dành thời gian để đọc Tài liệu hướng dẫn sử dụng này trước khi sử dụng thiết bị và hãy lưu giữ lại tài liệu này để tham khảo về sau.

Ký hiệu	Ý nghĩa	Giải thích
	CẢNH BÁO	Rủi ro tai nại hoặc tử vong
	NGUY HIỂM ĐIỆN GIẬT	Có điện áp nguy hiểm
	HOẢ HOẠN	Nguy cơ cháy
	CHÚ Ý	Rủi ro tai nạn hoặc tổn hại vật chất
	QUAN TRỌNG/LƯU Ý	Thông tin về việc vận hành hệ thống đúng cách
	Đọc chỉ dẫn.	
	Bề mặt nóng	

MỤC LỤC

1. CHỈ DẪN AN TOÀN 5
1.1. An toàn điện..... 5
1.2. An toàn đối với trẻ em..... 6
1.3. An toàn sản phẩm..... 7
1.4. Sử dụng đúng cách 8
1.5. Lắp đặt lên trên Máy giặt..... 9
1.6. Nối với cống thoát nước (có hoặc không có ống thoát nước) 11
1.6.1. Kết nối với ống xả nước 11
1.7. Điều chỉnh chân 11
1.8. Nối điện 11
1.9. Lắp đặt dưới kệ bếp. 11
2. TỔNG QUAN..... 12
3. CHUẨN BỊ ĐỒ GIẶT..... 13
3.1. Phân loại đồ giặt cần sấy khô 13
3.2. Chuẩn bị đồ giặt cần sấy khô..... 14
3.3. Tải trọng..... 14
4. SỬ DỤNG MÁY SẤY QUẦN ÁO 15
4.1. Bảng điều khiển..... 15
4.1.1. Nút chọn chương trình..... 15
4.1.2. Chỉ báo điện tử và các chức năng bổ sung 15
4.1.3. Chức năng phụ..... 18
4.1.4. Khởi động chương trình 19
4.1.5. Lựa chọn chờ 20
4.1.6. Tiến độ chương trình..... 20
4.2. Thông tin đèn sáng trong lồng giặt..... 20
5. VỆ SINH VÀ BẢO DƯỠNG..... 22
5.1. Vệ sinh Lưới lọc..... 22
5.2. Làm rỗng Bồn nước..... 22
5.3. Vệ sinh Bộ phận trao đổi nhiệt..... 23
5.4. Vệ sinh Cảm biến độ ẩm..... 23
5.5. Vệ sinh Bề mặt bên trong của Cửa nạp 24
6. QUY CÁCH KỸ THUẬT..... 25
7. XỬ LÝ SỰ CỐ..... 26
8. CẢNH BÁO LỖI TỰ ĐỘNG VÀ CÁCH XỬ LÝ..... 28
9. THÔNG TIN ĐÓNG GÓI VÀ BẢO VỆ MÔI TRƯỜNG..... 29
9.1. Thông tin đóng gói..... 29
9.2. Tiết kiệm năng lượng..... 29

MỘT SỐ LƯU Ý CHÍNH

- Trẻ em từ 8 tuổi trở lên, người bị hạn chế về mặt thể chất, giác quan hoặc tâm thần, hoặc thiếu kiến thức và kinh nghiệm có thể sử dụng thiết bị này nhưng với điều kiện được giám sát hoặc được hướng dẫn sử dụng một cách an toàn cũng như hiểu được những rủi ro liên quan. Không được để trẻ nhỏ nghịch thiết bị. Trẻ em không được tham gia thực hiện vệ sinh và bảo trì thiết bị mà không có sự giám sát của người lớn.
- Không để trẻ dưới 3 tuổi tiếp xúc gần thiết bị trừ khi có sự giám sát liên tục.
- Máy sấy quần áo này chỉ sử dụng cho hộ gia đình và trong nhà. Bảo hành sẽ vô hiệu khi sử dụng thiết bị để kinh doanh.
- Chỉ dùng cho đồ giặt được gắn nhãn có ghi sản phẩm phù hợp với máy sấy khô.
- Nhà sản xuất không chịu trách nhiệm đối với mọi tổn hại do sử dụng hoặc vận chuyển sai cách.
- Tuổi thọ sử dụng thiết bị là 10 năm. Đây là khoảng thời gian mà các phụ tùng rời dùng cho máy sấy quần áo này vẫn còn được cung cấp.
- Không được để cho tấm trải sàn cản trở các lỗ lưu thông khí.
- Công tác lắp đặt và sửa chữa chỉ được thực hiện bởi đại lý sửa chữa được uỷ quyền. Nhà sản xuất không chịu trách nhiệm cho những tổn hại gây ra bởi đại lý sửa chữa không được uỷ quyền.

⚠ **CẢNH BÁO:** Tuyệt đối không phun hoặc đổ nước lên máy sấy để lau rửa! Việc làm này sẽ gây nguy cơ giật điện!

- Khoảng cách tối thiểu giữa các mặt bên và mặt sau của thiết bị với vách phía trên là 3 cm nếu bạn muốn đặt thiết bị này dưới kệ bếp.
- Công tác tháo/ráp trong quá trình lắp đặt dưới kệ bếp

phải được thực hiện bởi đại lý sửa chữa được uỷ quyền.

- Trước khi lắp đặt, kiểm tra trực quan sản phẩm xem có bị hư hại gì không. Tuyệt đối không lắp đặt hoặc vận hành thiết bị bị hư hại.
- Không được để vật nuôi tiếp xúc với thiết bị.
- Việc sử dụng chất làm mềm vải hoặc các sản phẩm tương tự phải đúng theo chỉ dẫn của nhà sản xuất.
- Nhớ lấy mọi đồ vật ra khỏi túi quần, áo (ví dụ như bật lửa, diêm).
- Không được lắp đặt thiết bị đằng sau cửa có khoá, cửa trượt hoặc cửa có bản lề ngược với máy sấy nếu như nó khiến cho cửa không thể mở ra hoàn toàn.

⚠**CẢNH BÁO:** Trong vỏ ngoài của thiết bị hoặc trong cấu trúc gắn liền thiết bị, các lỗ thông khí phải không bị cản trở.

- Trước khi liên hệ Nhà cung cấp dịch vụ được uỷ quyền để lắp đặt máy sấy, vui lòng kiểm tra các thông số trong tài liệu hướng dẫn sử dụng để đảm bảo rằng hệ thống điện và cống thoát nước là phù hợp.
- Khách hàng có trách nhiệm chuẩn bị nơi lắp đặt máy sấy cũng như các vấn đề hệ thống điện và thoát nước. Trước khi lắp đặt, vui lòng kiểm tra xem máy sấy có bị hư hại gì không. Thiết bị bị hư hại có thể gây nguy hiểm cho bạn.
- Lắp đặt máy sấy ở bề mặt bằng phẳng và vững chắc.
- Vận hành máy sấy trong môi trường không bụi bẩn, thông thoáng khí.
- Khoảng hở giữa máy sấy và sàn nhà không được có vật chèn như thảm, gỗ hay băng keo.

- **Không được chặn lưới thông gió** ở bệ đỡ máy sấy quần áo.
- Không được lắp đặt thiết bị đằng sau cửa có khoá, cửa trượt hoặc cửa có bản lề ngược với máy sấy khiến cho cửa máy sấy bị chặn không mở ra được hoàn toàn.
- Sau khi lắp máy sấy, các phần kết nối phải giữ cho ổn định, Khi lắp đặt máy sấy, phải đảm bảo rằng bề mặt phía sau không được tựa lên bất kỳ vật gì (ví dụ như vòi, ổ cắm).
- Nhiệt độ vận hành của máy sấy là +5°C đến +35°C. Nhiệt độ nằm ngoài khoảng này sẽ ảnh hưởng xấu đến máy sấy và làm cho nó bị hư hại.
- Cẩn thận khi di chuyển sản phẩm vì nó rất nặng. Luôn phải mang găng tay bảo hộ.
- Luôn luôn lắp đặt sản phẩm ở sát tường.
- Bề mặt phía sau của sản phẩm phải hướng vào tường.
- Khi sản phẩm được đặt ở trên nền vững chắc, hãy sử dụng mực nước để kiểm tra xem nó có hoàn toàn ổn định hay không. Nếu không, hãy điều chỉnh lại chân máy cho đến khi nó vững chắc hoàn toàn. Lặp lại quy trình này mỗi khi bạn thay đổi vị trí của máy.
- Không đặt máy sấy lên trên cáp điện.

Xử lý vứt bỏ sản phẩm cũ

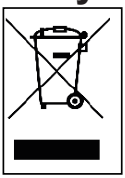

Sản phẩm này được áp dụng theo Chỉ thị EU WEEE (2012/19/EU). Sản phẩm này được xếp vào loại rác thải thiết bị điện và điện tử (WEEE).

Ký hiệu này (được gián trên sản phẩm hoặc nhãn thông tin) có nghĩa là sản phẩm này không được vứt bỏ chung với rác thải sinh hoạt khi đã hết tuổi thọ sử dụng. Để phòng tránh những mối nguy hại từ việc vứt bỏ rác thải không đúng quy định gây ảnh hưởng cho môi trường và sức khoẻ con người, vui lòng không để chung với các loại rác thải khác, và để ngăn ngừa những nguy hại từ việc tái sử dụng, hãy đảm bảo rằng sản phẩm được tái chế một cách có trách nhiệm. Liên hệ đại lý bán hàng hoặc cơ quan địa phương để biết cách đưa sản phẩm đi tái chế một cách an toàn với môi trường. Sản phẩm này không được để trộn lẫn với các loại rác thải thương nghiệp khác khi tái chế.

1. CHỈ DẪN AN TOÀN

Mục này bao gồm những chỉ dẫn an toàn giúp bảo vệ bạn trước những rủi ro tai nạn về người và tổn thất về vật chất. Việc không tuân thủ những chỉ dẫn này sẽ làm cho bảo hành bị vô hiệu.

1.1. An toàn điện

- Không cấp điện cho thiết bị thông qua các thiết bị chuyển mạch bên ngoài (ví dụ như bộ định thời) hoặc được kết nối với mạch điện thường xuyên bật tắt.
- Không được chạm vào phích cắm khi tay ướt. Luôn rút phích cắm bằng cách kéo phích cắm, nếu không sẽ có nguy cơ bị điện giật.
- Kết nối máy sấy với ổ cắm được nối đất có cầu chì bảo vệ. Việc nối đất phải được thực hiện bởi thợ điện lành nghề. Chúng tôi không chịu trách nhiệm đối với những tổn hại khi sử dụng máy sấy không được nối đất theo quy định.
- Trị số điện áp và bảo vệ cầu chì cho phép được nêu tại bảng thông tin sản phẩm. (Xem phần Tổng quan để biết thêm về bảng thông tin sản phẩm)
- Điện áp và các trị số tần số được nên trên bảng thông tin sản phẩm phải bằng với điện áp và trị số tần số chính trong nhà của bạn.
- Rút phích cắm máy sấy khi không sử dụng trong một thời gian dài, và trước khi lắp đặt, bảo trì, vệ sinh hay sửa chữa, nếu không, máy sấy có thể sẽ bị hỏng.
- Ổ cắm phải có thể dễ dàng tiếp cận sau khi lắp đặt.

⚠ Dây điện / phích cắm bị hỏng có thể gây ra hỏa hoạn hoặc điện giật. Khi hư hỏng phải thay mới. Việc này chỉ được thực hiện bởi người có thẩm quyền.

⚠ Để tránh nguy hiểm, hoả hoạn hoặc điện giật, không sử dụng dây nguồn nối dài, ổ cắm đa năng hoặc adapter để kết nối nguồn điện cho máy sấy.

1.2. An toàn đối với trẻ em

- Thiết bị này không được thiết kế để cho trẻ em, người bị hạn chế về mặt thể chất, giác quan hoặc tâm thần sử dụng, trừ khi họ được giám sát trong quá trình sử dụng hoặc được hướng dẫn bởi người chịu trách nhiệm về sự an toàn của họ
- Không để cho trẻ dưới 3 tuổi tiếp xúc gần thiết bị trừ khi có sự giám sát liên tục.
- Trẻ em từ 8 tuổi trở lên, người bị hạn chế về mặt thể chất, giác quan hoặc tâm thần, hoặc thiếu kiến thức và kinh nghiệm có thể sử dụng thiết bị này nhưng với điều kiện được giám sát hoặc hướng dẫn sử dụng một cách an toàn cũng như hiểu được những rủi ro liên quan. Không được để trẻ nhỏ nghịch thiết bị. Trẻ em không được tham gia thực hiện vệ sinh và bảo trì thiết bị khi không có sự giám sát của người lớn.
- Không được để trẻ nhỏ tiếp cận gần máy.
- Trẻ em có thể tự làm mình bị kẹt trong máy và dẫn đến nguy cơ tử vong.
- Không cho phép trẻ em chạm vào cửa kính trong quá trình vận hành. Bề mặt kính sẽ rất nóng khi vận hành và có thể tổn hại đến da.
- Không để cho trẻ tiếp xúc gần với vật liệu đóng gói.
- Nếu nuốt phải hoặc để cho da/mắt tiếp xúc với các dung dịch tẩy rửa và các loại chất vệ sinh khác sẽ gây ngộ độc và đau rát.
- Giữ cho các chất tẩy rửa nằm ngoài tầm với của trẻ. Các sản phẩm điện tử đều nguy hiểm đối với trẻ nhỏ.
- Không để trẻ đến gần khi máy đang hoạt động.

- Để tránh trẻ nghịch làm gián đoạn chu kỳ sấy, bạn có thể sử dụng chức năng khoá trẻ em (child lock) để chương trình hoạt động không bị thay đổi.
- Không cho trẻ ngồi/trèo lên trên hoặc vào bên trong sản phẩm.

1.3. An toàn sản phẩm

⚠ Liên quan đến nguy cơ gây cháy, tuyệt đối KHÔNG dùng máy để sấy khô các loại đồ giặt và sản phẩm sau:

- Không sấy khô các đồ chưa giặt trong máy sấy.
- Quần áo có dính hoá chất như dầu ăn, a-xê-tôn, cồn, xăng, dầu hoả, chất tẩy vết bẩn, dầu thông, sáp và chất tẩy sáp phải được giặt bằng nước nóng với nhiều dung dịch tẩy rửa trước khi cho vào máy sấy khô.

- Khăn lau và thảm có dính các chất vệ sinh dễ gây cháy như a-xê-tôn, xăng dầu, chất tẩy vết bẩn, dầu thông, nến, sáp, chất tẩy sáp hoặc các hoá chất khác.
- Đồ giặt vẫn còn dính thuốc xịt tóc, chất tẩy sơn móng tay hoặc các chất tương tự.
- Đồ giặt được làm sạch bằng hoá chất công nghiệm (ví dụ như hoá chất tẩy rửa).
- Đồ giặt có các loại mút xốp, bọt xốp, cao su hoặc các bộ phận tương tự như cao su hoặc các phụ kiện khác, bao gồm mút xốp bằng latex, mũ trùm đầu khi tắm, vải không thấm nước, quần áo bó, gối mút xốp.
- Các đồ đạc ở dạng nhồi hoặc hư hỏng (các bộ phận hoặc áo khoác). Phần mút xốp lồi ra từ các loại đồ đạc này có thể bắt lửa trong quá trình sấy.
- Vận hành máy trong môi trường có lẫn bột mì hoặc bụi than có thể gây cháy nổ.

⚠ **THẬN TRỌNG:** Quần áo lót có các bộ phận bằng kim loại không được cho vào máy sấy. Máy sấy sẽ bị hỏng nếu các bộ phận kim loại này bị bung và gãy ra trong quá trình sấy khô.

⚠ **HOẢ HOẠN:** R290

Nguy cơ hoả hoạn hoặc hư hại!

Sản phẩm này bao gồm các chất liệu thân thiện với môi trường ngoại trừ loại gas R290 dễ cháy. Không được để các nguồn lửa hoặc dễ phát cháy gần thiết bị.

1.4. Sử dụng đúng cách

⚠ **THẬN TRỌNG:** Không bao giờ ngừng máy sấy trước khi kết thúc chu kỳ sấy trừ khi tất cả đồ đạc đã được nhanh chóng lấy ra và được trải ra để nhiệt toả bớt.

⚠ **THẬN TRỌNG: Không được để vật nuôi chui vào máy sấy. Luôn kiểm tra bên trong trước khi dùng.**

⚠ **THẬN TRỌNG:** Quần áo có thể bị quá nhiệt bên trong máy sấy nếu bạn huỷ ngang chương trình hoặc bị cúp điện trong lúc máy đang hoạt động. Sự tích tụ nhiệt này có thể dẫn đến nguy cơ phát cháy, do đó, luôn phải kích hoạt Chương trình nạp điện lại (Refresh) để giảm nhiệt hoặc nhanh chóng lấy đồ ra khỏi máy sấy rồi treo lên cho toả bớt nhiệt.

- Máy sấy chỉ được dùng cho hộ gia đình và dùng để sấy vải khô có gắn nhãn thể hiện rằng sản phẩm được phép sấy bằng máy sấy. Tất cả mục đích sử dụng khác đều nằm ngoài mục đích sử dụng của máy và tuyệt đối không được thực hiện.
- Bảo hành vô hiệu nếu sử dụng máy cho mục đích thương mại.

- Thiết bị này được thiết kế chỉ cho hộ gia đình, và phải được đặt ở bề mặt phẳng và vững chắc.
- Không được tựa hoặc ngồi lên cửa của máy sấy. Máy sấy có thể bị lật nghiêng.
- Để duy trì nhiệt độ sao cho không làm hỏng đồ giặt (ví dụ: tránh không cho đồ giặt bị bắt lửa), thiết bị có quá trình làm mát ngay sau qúa trình gia nhiệt. Sau đó, chương trình sẽ kết thúc. Khi chương trình kết thúc, phải nhanh chóng lấy đồ giặt ra ngay.

⚠ **THẬN TRỌNG:** Tuyệt đối không dùng máy sấy mà không có lưới lọc hoặc lưới lọc bị hỏng.

- Phải vệ sinh các lưới lọc **sau mỗi lần sử dụng** như được nêu tại mục **Vệ sinh lưới lọc**.
- Lưới lọc phải được để khô ráo sau khi vệ sinh. Lưới lọc ướt sẽ làm máy bị trục trặc trong quá trình sấy khô.
- Không được để gom các lưới lọc xung quanh máy sấy (điều này không áp dụng đối với các thiết bị được thiết kế thông gió ra bên ngoài toà nhà)

QUAN TRỌNG: Khoảng cách giữa máy sấy và sàn nhà không được chèn các vật thể như thảm, gỗ hoặc tấm panô, nếu không dòng khí lưu chuyển đi vào sẽ không được đảm bảo.

- Không lắp đặt máy sấy trong phòng có nguy cơ đông lạnh. Nhiệt độ đông lạnh sẽ ảnh hưởng đến khả năng hoạt động của máy. Nước tích tụ làm đông cứng bơm và vòi sẽ khiến cho máy bị hỏng.

1.5. Lắp đặt lên trên máy giặt

⚠ **THẬN TRỌNG:** Không để máy giặt ở trên máy sấy. Hãy lưu ý đến những cảnh báo sau đây khi lắp đặt máy sấy trên máy giặt.

⚠ **THẬN TRỌNG:** Máy sấy chỉ có thể đặt trên máy giặt có cùng công suất hoặc hơn.

- Để sử dụng máy sấy trên máy giặt, cần phải dùng một bộ phận để cố định giữa hai sản phẩm. Bộ phận cố định phải được cấp bởi Nhà cung cấp dịch vụ được uỷ quyền.
- Khi máy sấy được đặt trên máy giặt, tổng trọng lượng của hai sản phẩm này có thể lên đến 150kg (khi có tải). Phải đặt các sản phẩm trên nền nhà vững chắc có khả năng chịu tải phù hợp!

Bảng cung cấp thông số về việc lắp đặt phù hợp giữa Máy giặt và Máy sấy					
Máy sấy (Độ sâu)	Máy giặt				
	37-42 cm	42-45 cm	46-49 cm	50-56 cm	57-63 cm
52,5 cm	X	✓	✓	✓	✓
56 cm	X	X	✓	✓	✓
61 cm	X	X	X	✓	X
64 cm	X	X	X	X	X

(Đối với thông tin về độ sâu, vui lòng xem mục 7. Quy cách kỹ thuật)

Để đặt máy sấy lên trên máy giặt, có thể cần dùng đến bộ đồ nghề xếp chồng chuyên dụng.
Vui lòng liên hệ bộ phận chăm sóc khác hàng về vấn đề này. Tài liệu hướng dẫn lắp ráp sẽ được kèm theo bộ đồ nghề xếp chồng này.

Tuyên bố về sự phù hợp CE

Chúng tôi cam kết rằng các sản phẩm của chúng tôi đều đạt các Quy định, Quyết định, Chỉ thị của Châu Âu cũng như các yêu cầu khác được nêu trong các tiêu chuẩn tham chiếu.

1.6. Nối với cống thoát nước (có hoặc không có ống thoát nước)

Đối với sản phẩm có trang bị máy bơm nhiệt, nước sẽ được tích tại bể nước trong quá trình sấy. Bạn phải xả hết nước tích tụ **sau mỗi quá trình sấy**. Thay vì xả nước trong bể định kỳ, bạn cũng có thể dùng ống thoát nước được cung cấp kèm theo sản phẩm để trực tiếp xả nước ra ngoài.

1.6.1. Kết nối với ống xả nước

1. Kéo và lấy đầu ống ra ở phía sau máy sấy. Không dùng bất kỳ công cụ nào để lấy ống ra.
2. Lắp một đầu ống xả nước (được cấp kèm theo sản phẩm) vào rãnh ở nơi mà bạn lấy ống xả ra.
3. Nối cố định đầu còn lại của ống xả nước với cống thoát nước.

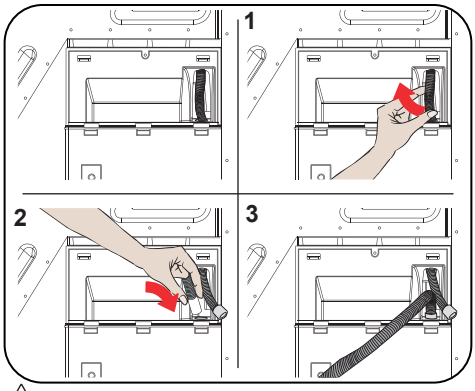

⚠ **THẬN TRỌNG:** Phải nối ống sao cho thật chắc chắn. Nếu ống bị bung ra trong quá trình xả nước, sẽ làm cho nước chảy tràn ra nhà của bạn.

QUAN TRỌNG: Ống xả nước phải được lắp ở độ cao tối đa là 80 cm.

IMPORTANT: The water discharge hose must not be bent between the outlet and the product, folded or stepped over.

1.7. Điều chỉnh chân

- Để máy sấy đỡ bị ồn và rung lắc, thì chân máy phải thật vững và cân bằng. Điều chỉnh chân để đảm bảo máy cân bằng.
- Xoay chân sang phải và trái cho đến khi máy sấy cân bằng và vững chắc.

QUAN TRỌNG: Tuyệt đối không tháo chân máy ra.

1.8. Nối điện

⚠ **THẬN TRỌNG:** Có nguy cơ cháy hoặc giật điện.

- Máy sấy này được cài đặt ở mức 220-240 và 50Hz.
- Cáp nguồn của máy sấy có một nút cắm chuyên dụng. Nút cắm này phải được nối vào một ổ cắm nối đất được bảo vệ bằng cầu chì 16 Ampe theo như quy định trên bảng thông tin sản phẩm. Trị số của dòng điện qua cầu chì của dây nguồn tại nơi mà ổ cắm điện được nối cũng phải là 16 ampe. Liên hệ thợ điện nếu bạn không có ổ cắm hoặc cầu chì như vậy.
- Chúng tôi không chịu trách nhiệm cho những tổn hại do không nối đất.

QUAN TRỌNG: Vận hành máy ở mức điện áp thấp sẽ làm giảm tuổi thọ của máy cũng như khả năng hoạt động của nó.

1.9. Lắp đặt dưới kệ bếp

- Khoảng cách giữa mặt bên và mặt sau của sản phẩm với mặt dưới kệ bếp tối thiểu là 3 cm trong trường hợp lắp đặt dưới kệ bếp.
- Công tác tháo/ráp trong quá trình lắp đặt dưới kệ bếp phải được thự hiện bởi đại lý sửa chữa được uỷ quyền.

2. TỔNG QUAN

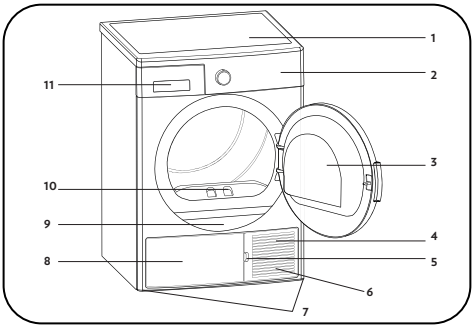

1. Khay trên
2. Bảng điều khiển
3. Cửa nạp
4. Bệ đỡ
5. Khe hở bệ đỡ
6. Lưới thông gió
7. Chân máy có thể điều chỉnh
8. Nắp đậy bệ đỡ
9. Tem thông số
10. Lưới lọc
11. Nắp đậy ngăn kéo

3. CHUẨN BỊ ĐỒ GIẶT

3.1. Phân loại đồ giặt cần được sấy khô

Các chỉ dẫn sau đây có trên nhãn của đồ giặt. Chỉ những đồ có dòng chữ/ký hiệu “có thể sấy không bằng máy sấy” mới được phép dùng.

- Không vận hành thiết bị với tải trọng và loại đồ giặt không thuộc danh mục được nêu tại mục 4.3 Tải trọng.

Phù hợp để sấy khô bằng máy sấy	Không cần ủi	Sấy khô nhẹ nhàng	Không phù hợp để sấy khô bằng máy sấy
Không sấy	Không được giặt khô	Phù hợp với mọi nhiệt độ	Ở nhiệt độ cao
Ở nhiệt độ trung bình	Ở nhiệt độ thấp	Không phát nhiệt	Phơi để khô
Trải ra để khô	Phơi lúc ướt để khô	Trải ra ở nơi râm mát để làm khô	Phù hợp để giặt khô

Không được sấy khô các loại vải mỏng, nhiều lớp hoặc dày chung với nhau bởi chúng có mức độ làm khô khác nhau. Vì vậy, nên sấy khô các loại vải có kết cấu tương tự nhau. Bằng cách này, đồ mới có thể khô đều nhau. Nếu bạn cảm thấy đồ giặt vẫn còn ẩm, bạn có thể chọn chương trình xác định thời gian để sấy khô thêm.

Vui lòng sấy khô các đồ giặt to (ví dụ: chăn dày) và nhỏ riêng để không bị tình trạng đồ khô/ẩm không đều.

QUAN TRỌNG: Các loại vải mỏng, vải thêu, vải len/lụa, quần áo may từ vải mỏng và đắt tiền, quần áo kín gió và rèm bằng vải tuyn đều không nên sấy bằng máy sấy này.

3.2. Chuẩn bị đồ giặt cần sấy

Rủi ro cháy nổ!

Lấy mọi đồ vật trong túi ra, ví dụ như bật lửa và diêm.

CHÚ Ý: Lồng sấy và vải có thể bị hỏng.

- Quần áo có thể bị vướng vào nhau trong quá trình giặt. Hãy tách chúng ra trước khi cho vào máy sấy.
- Lấy tất cả đồ vật trong túi quần áo ra và thực hiện như sau:
- Buộc các dây lưng vải, dây tạp dề... lại vào nhau hoặc cho vào túi giặt.
- Đóng phecmơtuya, kẹp móc, quai cài; cài nút của các đồ bọc.
- Để việc sấy khô hiểu quả nhất, hãy phân loại đồ giặt theo loại nguyên liệu dệt và chương trình sấy khô.
- Tháo các nẹp hay các bộ phận kim loại tương tự ra khỏi quần áo.
- Đồ len như áo thun, đồ đan thường bị co rút lại trong lần sấy đầu tiên. Hãy dùng chương trình bảo vệ.
- **Không nên sấy quá khô. Điều này sẽ làm cho vải bị nhăn.**
- Khi giặt đồ để sấy khô, hãy điều chỉnh lượng chất làm mềm vải theo như hướng dẫn của nhà sản xuất máy giặt.

3.3. Tải trọng

Tuân thủ các chỉ dẫn trong “Bảng quy định mức tiêu thu và lựa chọn chương trình” (Xem: 5.2 Bảng quy định mức tiêu thu và lựa chọn chương trình). Không cho lượng đồ giặt vào máy sấy vượt quá công suất máy được nêu trong bảng.

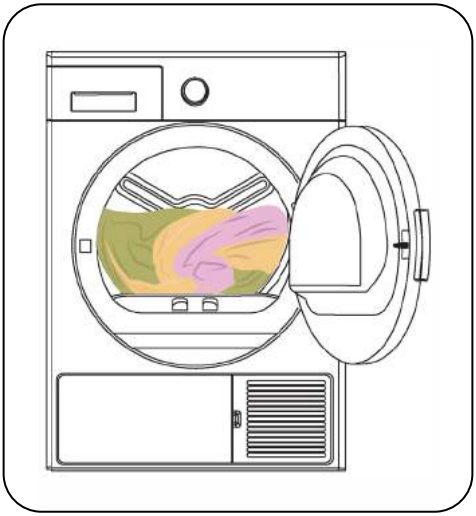

QUAN TRỌNG: Lượng đồ giặt cho vào máy sấy không được vượt quá giá trị được nêu trong bảng. Khi quá tải, chất lượng sấy của máy sẽ giảm và đồ giặt có thể bị hư hại.

Đồ giặt	Khối lượng tải khô (gr)
Ga trải giường (lớn)	725
Bao gối	240
Khăn tắm	700
Khăn lau tay	225
Áo sơ mi	190
Áo vải cotton	200
Jean	650
Quần bằng vải Gabardine	400
Áo thun	120

4. CÁCH SỬ DỤNG MÁY SẤY KHÔ

4.1. Bảng điều khiển

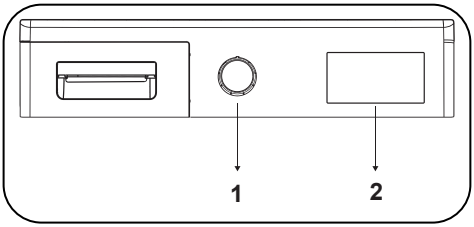

1. Nút chọn chương trình
2. Chỉ báo điện tử và các chức năng bổ sung

4.1.1. Nút chọn chương trình

Dùng nút chọn chương trình để chọn chương trình sấy khô mong muốn

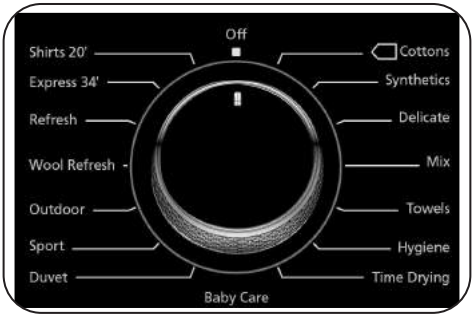

4.1.2. Chỉ báo điện tử và các chức năng bổ sung

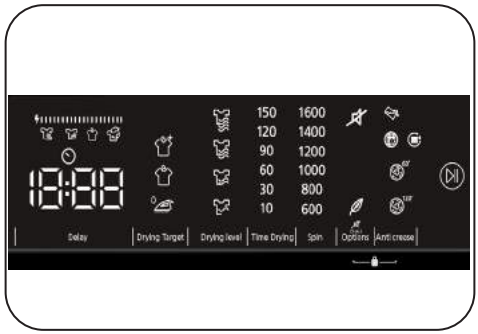

Ký hiệu hiển thị:

Báo hiệu cảnh báo ở bể nước	
Báo hiệu cảnh báo vệ sinh lưới lọc	
Báo hiệu cảnh báo vệ sinh bộ gia nhiệt	
Siêu khô	
Tủ khô	
Ủi khô	
Mức độ khô 1	
Mức độ khô 2	
Mức độ khô 3	
Mức độ khô 4	
Thời gian hoãn	
Chống nhăn 60'	60'
Chống nhăn 120'	120'

Mỏng	
Huỷ Chuông báo	
Bắt đầu và tạm dừng	
Hiển thị Bước Sấy:	
Sấy khô	
Sấy ủi	
Tủ khô	
Kết thúc	
Màn hình điện tử sẽ hiển thị các bước sấy trong suốt chương trình. Mỗi khi bắt đầu một bước của chương trình, đèn ở bước sấy khô có liên quan sẽ sáng lên. Khi một bước sấy khô hoàn tất, đèn của bước sấy khô có liên quan sẽ tắt.	
Màn hình mức tiêu thụ năng lượng	
Màn hình mức tiêu thụ năng lượng sẽ hiển thị mức tiêu thụ năng lượng của chương trình đã chọn. Màn hình hiển thị càng lớn, mức tiêu thụ năng lượng sẽ càng nhiều. Mức độ tiêu thụ năng lượng tăng hoặc giảm sẽ tùy thuộc vào loại vải, thời gian của chương trình đã chọn, mức độ sấy và tốc độ quay.	

Lựa chọn Chương trình và Bảng Tiêu thụ

Nhấn nút Bắt đầu / Tạm dừng (Start / Pause) để bắt đầu chương trình. Đèn LED Bắt đầu / Tạm dừng sẽ cho biết ăng chương trình đã bắt đầu, và phần còn lại của chương trình đang được hiển thị trên màn hình.

Chương trình	Trọng lượng (kg)	Tốc độ quay của máy giặt	Lượng độ ẩm tương đối còn lại	Thời lượng (phút)
Vải Bông + Tủ khô	10	1000	60%	239
Vải tổng hợp + Tủ khô	5	800	40%	104
Mỏng	2	600	50%	58
Hỗn hợp	4	1000	60%	123
Khăn tắm	3	1000	60%	97
Vệ sinh	3	1000	60%	88
Thời gian sấy khô	-	-	-	10
Đồ em bé	3	1000	60%	95
Chăn lông vũ	2,5	800	60%	158
Đồ thể thao	4	800	40%	75
Đồ ngoài trời	2	800	40%	66
Làm mới vải len	-	-	-	5
Làm mới	-	-	-	10
Nhanh 34'	1	1200	50%	34
Sơ mi 20'	0,5	1200	50%	20

Giá trị tiêu thụ năng lượng				
Chương trình	Trọng lượng (kg)	Tốc độ quay của máy giặt	Lượng độ ẩm tương đối còn lại	Giá trị tiêu thụ năng lượng (kWh)
Cotton Cupboard Dry	10	1000	60%	2,30
Vải Bông Sấy ủi	10	1000	60%	1,65
Vải tổng hợp Tủ khô	5	800	40%	0,74
Công suất tiêu thụ ở "chế độ tắt" PO (W)				0,5
Công suất tiêu thụ ở "chế độ bật" PL (W)				1

Chương trình Vải Bông Tủ khô là chương trình sấy khô tiêu chuẩn có thể chạy với tải toàn bộ hoặc nửa tải, và có thông tin được đưa ra trên nhãn và biên nhận sản phẩm. Đây là chương trình giúp tiết kiệm năng lượng nhất trong việc sấy khô quần áo bông ướt thông thường.

*Chương trình dán nhãn năng lượng tiêu chuẩn (EN 61121: 2013)

Tất cả các giá trị trong bảng sẽ được xác định theo tiêu chuẩn EN 61121:2013. Giá trị tiêu thụ có thể thay đổi từ các giá trị trong bảng, tùy thuộc vào loại vải, tốc độ quay, điều kiện môi trường và giá trị điện áp.

4.1.3. Chức năng Phụ trợ

Bảng tóm tắt các lựa chọn có thể được lựa chọn trong các chương trình được nêu dưới đây.

Tùy chọn	Mô tả
Mục Sấy khô	Chọn loại sấy phù hợp để sấy khô quần áo của bạn. Chọn thêm Extra Dry (Siêu khô) cho đồ giặt dày, có nhiều lớp và cần nhiều thời gian để sấy khô. Chọn Closet Dry (Sấy tủ đồ) cho đồ giặt thường, một lớp. Chọn Iron Dry (Sấy ủi) cho đồ giặt mà bạn muốn giữ ẩm ướt, sẵn sàng để ủi.
Mức độ Sấy	Mức độ ẩm thu được sau khi sấy có thể tăng thêm 3 mức hơn cài đặt tiêu chuẩn. Bằng cách này, nó sẽ đảm bảo rằng đồ giặt được khô hơn. Các mức có thể được chọn ngoài mục cài đặt tiêu chuẩn (Mức 1) 2 (thấp), 3 (trung bình), 4 (cao). Sau khi chọn, đèn của mức sấy có liên quan sẽ sáng lên.
Sấy Mỏng*	Vải mỏng sẽ được sấy khô lâu hơn ở nhiệt độ thấp.
Bắt đầu Trễ (Delayed Start)	Bạn có thể trì hoãn bắt đầu chương trình bằng cách chọn thời gian từ 1 đến 23 giờ. Bạn có thể nhấn Bắt đầu / Tạm dừng (Start / Pause) để kích hoạt Thời gian trễ mong muốn. Khi hết thời gian này, chương trình đã chọn sẽ tự động được khởi động. Trong lúc trì hoãn, các tùy chọn tương thích với chương trình có thể được kích hoạt/vô hiệu hóa. Nếu bạn nhấn và giữ nút Bắt đầu Trễ (Delayed Start), thì thời gian trễ sẽ thay đổi liên tục.
Hủy cảnh báo âm thanh	Máy sấy sẽ đưa ra cảnh báo bằng âm thanh khi nhấn các nút, hay khi xoay núm chọn chương trình và khi chương trình kết thúc. Để hủy cảnh báo bằng âm thanh, hãy nhấn và giữ “Anti-Crease Option” trong 3 giây. Khi bạn nhấn nút này, bạn sẽ nghe thấy một cảnh báo âm thanh cho biết rằng tùy chọn đã được kích hoạt và các cảnh báo âm thanh được nêu sẽ bị hủy bỏ.
Thời Gian Sấy (Time Drying)	Nếu núm chương trình được chuyển sang tính năng Thời Gian Sấy (Time drying), bạn có thể nhấn nút tùy chọn Time Drying để chọn và nhấn Bắt đầu/Tạm dừng (Start/Pause) để bắt đầu chương trình.
Khóa trẻ em (Child Lock)	Máy có một tùy chọn khóa trẻ em để tránh những thay đổi trong luồng chương trình khi các phím bị nhấn trong lúc thực hiện chương trình. Để kích hoạt tính năng khóa trẻ em, người dùng nên nhấn đồng thời nút "Options" và "Anticrease" trong 3 giây. Khi khóa trẻ em được kích hoạt, tất cả các phím sẽ bị vô hiệu hoá. Khoá trẻ em sẽ không tự động bị vô hiệu hóa khi kết thúc chương trình. Để tắt khóa trẻ em ở cuối chương trình, hãy đặt núm chọn chương trình sang vị trí "Off". Sau đó, núm chọn chương trình đến vị trí đầu tiên. Khóa trẻ em vẫn đang hoạt động. Để tắt khóa trẻ em, người dùng cần nhấn đồng thời nút "Options" và "Anticrease" trong 3 giây. Khi kích hoạt/hủy kích hoạt khóa trẻ em, "CL" sẽ được hiển thị trên màn hình trong 2 giây và sau đó tắt đi; và một cảnh báo âm thanh sẽ được nghe thấy. Cảnh báo: Khi sản phẩm đang chạy hoặc khóa trẻ em đang kích hoạt, nếu bạn xoay núm chọn chương trình, bạn sẽ nghe thấy cảnh báo bằng âm thanh và "CL" sẽ được hiển thị trên màn hình trong 2 giây rồi tắt đi. Nếu bạn xoay núm chọn chương trình, bạn sẽ nghe thấy cảnh báo âm thanh. Ngay cả khi bạn xoay núm chương trình sang một chương trình khác, chương trình trước đó sẽ vẫn tiếp tục chạy. Để chọn một chương trình mới, bạn cần huỷ bỏ khoá trẻ em và sau đó chọn chương trình thông qua núm chọn.
Chống nhăn* (Anti-crease)	Nếu bạn không mở cửa máy khi kết thúc chương trình, tùy chọn chống nhăn sẽ hoạt động trong 60 phút. Khi lựa chọn tùy chọn chống nhăn, nó sẽ hoạt động trong 120 phút.
Lựa chọn Tốc độ Quay	Để cho khô đồ giặt, bạn hãy cài đặt tốc độ quay của máy giặt đồ. Bằng cách này, sẽ đảm bảo rằng thời gian sấy ước tính sẽ được hiển thị chính xác hơn.
*** Tùy chọn sẽ khác nhau tùy thuộc vào từng loại máy.**	

4.1.4. Bắt đầu Chương trình

Đèn LED Bắt đầu/Tạm dừng sẽ nhấp nháy trong khi chọn chương trình. Nhấn nút Start/ Pause để bắt đầu chương trình. Đèn LED Bắt đầu/Tạm dừng sẽ cho biết chương trình đã bắt đầu và đèn LED sấy khô sẽ hiện lên.

Chương trình	Mô tả
Vải Bông	Chương trình này sẽ sấy khô đồ bông như ga trải giường, gối, đồ ngủ, đồ lót, khăn trải bàn, v.v.
Vải tổng hợp	Chương trình này sẽ sấy khô các loại vải tổng hợp như áo sơ mi, áo thun, áo blouse, ở nhiệt độ thấp hơn so với chương trình Vải Bông.
Mỏng	Chương trình này sẽ sấy khô đồ mỏng như áo sơ mi, áo blouse và quần áo lụa ở nhiệt độ thấp để làm cho chúng sẵn sàng được mặc.
Hỗn hợp	Chương trình này sẽ sấy khộ quần áo hỗn hợp giữa vải tổng hợp và vải bông, mà không làm đổi màu và để làm cho chúng sẵn sàng được mặc.
Khăn tắm	Chương trình này sẽ sấy khô đồ bằng vải bông dày như khăn tắm, áo choàng tắm, v.v.
Vệ sinh	"Chương trình này phù hợp với các loại vải cần có yêu cầu vệ sinh."
Thời gian sấy khô	Để đạt đến mức độ sấy khô cần thiết ở nhiệt độ thấp, bạn có thể sử dụng các chương trình thời gian từ 10 phút đến 150 phút. Bất kể là ở mức độ sấy nào, chương trình sẽ dừng lại tại thời điểm mong muốn.
Đồ em bé	Chương trình này sẽ cung cấp sự sấy khô hợp vệ sinh cho quần áo em bé mỏng ở nhiệt độ thấp.
Chăn lông vũ	Chương trình này sẽ được sử dụng để sấy khô chăn đơn có lông vũ, lông vũ xuôi hoặc lông vũ tổng hợp.
Đồ thể thao	Chương trình thể thao sẽ được sử dụng cho các đồ giặt thể thao vải tổng hợp như quần short, áo thun ở nhiệt độ thấp.
Đồ ngoài trời	Chương trình này phù hợp với quần áo ngoài trời, áo khoác chống thấm, áo khoác có lớp cách nhiệt bên trong, v.v.
Làm mới vải len	Làm mới vải len sẽ giúp loại bỏ nước dư thừa sau khi giặt khỏi bề mặt vải len bằng cách áp dụng nhiệt độ thấp và chuyển động tủ nhẹ nhàng.
Làm mới	Tùy chọn thời gian sấy sẽ được chọn từ 10 phút đến 150 phút mà không cần cung cấp không khí nóng, làm mới sẽ được thực hiện và mùi khó chịu có thể được loại bỏ.
Nhanh 34'	1 kg vải tổng hợp được quay ở tốc độ cao trong máy giặt sẽ được sấy khô trong 34 phút.
Sơ mi 20'	2 đến 3 chiếc áo sơ mi sẽ sẵn sàng được ủi sau 20 phút.

QUAN TRỌNG: Không mở cửa tải trong khi chương trình đang chạy. Nếu bạn phải mở cửa máy, đừng để mở trong một thời gian dài.

4.1.5. Selection Stand By

Sau 15 phút mà không có hoạt động nào trong chế độ lựa chọn, máy sẽ kích hoạt chế độ tiết kiệm năng lượng do có sự giảm tiêu thụ năng lượng. Trong mẫu máy này, “- - - “phải nhấp nháy 0,5 giây ON, 3 giây OFF trong chế độ tiết kiệm năng lượng. Trong chế độ tiết kiệm năng lượng, độ sáng đèn led “- - - “sẽ giảm xuống. Để khởi động lại máy bạn cần phải chuyển núm chọn sang OFF và chọn lại chương trình.

4.1.6. Tiến độ Chương trình

Trong lúc chạy Chương trình

Nếu bạn mở cửa khi chương trình đang chạy, máy sẽ chuyển sang chế độ chờ. Khi cửa đã đóng, hãy nhấn phím Start/ Pause để tiếp tục chương trình.

Đừng mở cửa tải khi chương trình đang chạy. Nếu cần phải mở cửa, đừng để mở trong một thời gian dài.

Kết thúc Chương trình

Khi chương trình kết thúc, đèn LED cảnh báo Bắt đầu / Tạm dừng, mức độ bể nước, giặt lọc và giặt trao đổi nhiệt sẽ sáng lên. Ngoài ra, một cảnh báo bằng âm thanh sẽ được phát ra vào cuối chương trình. Bạn có thể lấy đồ giặt ra khỏi máy để chuẩn bị cho một mẻ mới.

QUAN TRỌNG: Hãy làm sạch bộ lọc xơ vải sau mỗi chương trình. Xả bình nước sau mỗi chương trình.

QUAN TRỌNG: Nếu bạn không lấy quần áo ra sau khi chương trình đã kết thúc, giai đoạn Chống nhăn 1 giờ sẽ tự động được kích hoạt. Chương trình này sẽ quay thùng theo các khoảng thời gian đều đặn để ngăn chặn các nếp gấp.

4.2. Thông tin Đèn Thùng

- Sản phẩm này sẽ bao gồm Đèn LED Thùng.
- Đèn sẽ tự mở khi bạn mở cửa. Và tự động đóng sau một lúc.
- Đây không phải là một tùy chọn mà người dùng có thể điều chỉnh để mở hoặc đóng nó.
- Vui lòng không cố thay thế hoặc sửa đổi Đèn LED.

Chương trình	Lựa chọn								
	Cấp độ Sấy	Bắt đầu Trễ	Huỷ Chuông báo	Khoá Trẻ em	Mỏng	Thời gian Cấp độ	Cấp độ Sấy	Chống nhăn	Quay
Vải Bông	✓	✓	✓	✓	✓	X	✓	✓	✓
Vải tổng hợp	✓	✓	✓	✓	✓	X	✓	✓	✓
Mỏng	✓	✓	✓	✓	✓ (default)	X	X	✓	✓
Hỗn hợp	✓	✓	✓	✓	✓	X	✓	✓	✓
Khăn tắm	✓	✓	✓	✓	✓	X	✓	✓	✓
Vệ sinh	✓	✓	✓	✓	✓	X	✓	✓	✓
Thời gian sấy khô	X	✓	✓	✓	X	✓	X	✓	X
Đồ em bé	✓	✓	✓	✓	✓	X	✓	✓	✓
Chăn lông vũ	✓	✓	✓	✓	✓ (default)	X	X	✓	✓
Đồ thể thao	✓	✓	✓	✓	✓	X	✓	✓	✓
Đồ ngoài trời	✓	✓	✓	✓	✓	X	✓	✓	✓
Làm mới vải len	X	✓	✓	✓	X	X	X	✓	X
Làm mới	X	✓	✓	✓	X	✓	X	✓	X
Nhanh 34'	X	✓	✓	✓	X	X	X	✓	X
Sơ mi 20'	X	✓	✓	✓	X	X	X	✓	X
X	Không thể chọn								
✓	Có thể lựa chọn								

5. LÀM SẠCH VÀ SỬ DỤNG

QUAN TRỌNG: Đừng sử dụng hóa chất công nghiệp để làm sạch máy sấy của bạn. Đừng sử dụng máy sấy đã được làm sạch bằng hóa chất công nghiệp.

5.1. Làm sạch bộ lọc xơ vải

QUAN TRỌNG: ĐỪNG QUÊN LÀM SẠCH CÁC BỘ LỌC XƠ VẢI SAU MỖI LẦN SỬ DỤNG.

Để làm sạch bộ lọc xơ vải:

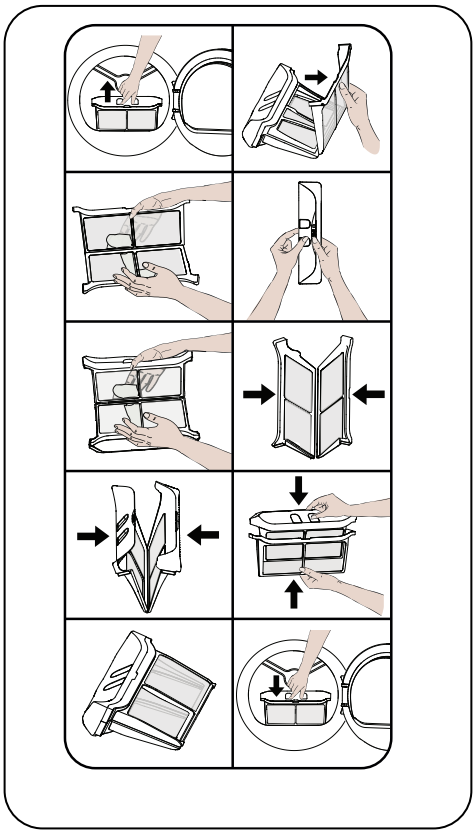

1. Mở cửa tải.
2. Kéo bộ lọc xơ vải lên và lấy nó ra.
3. Mở bộ lọc bên ngoài
4. Làm sạch bộ lọc bên ngoài bằng tay hoặc có dùng một miếng vải mềm.
5. Mở bộ lọc bên trong
6. Làm sạch bộ lọc bên trong bằng tay hoặc bằng vải mềm
7. Đóng các bộ lọc và lắp các móc
8. Đặt bộ lọc bên trong vào trong bộ lọc bên ngoài
9. Lắp lại bộ lọc xơ vải

Sau khi máy sấy được sử dụng trong một khoảng thời gian nhất định, nếu trên bề mặt bộ lọc có một lớp gây tắt nghẽn, rửa bộ lọc bằng nước ấm để làm sạch lớp đó. Làm khô bộ lọc kỹ lưỡng trước khi cài đặt lại.

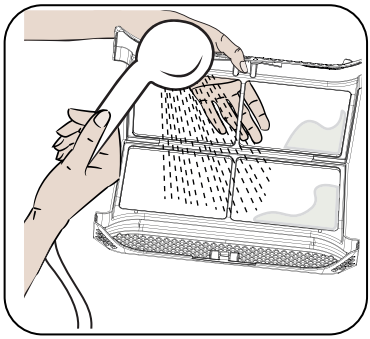

5.2. Xả bể nước

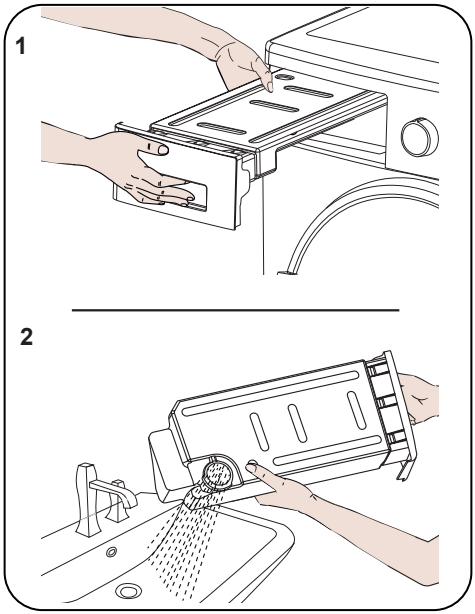

1. Kéo nắp ngăn kéo và cẩn thận lấy ra khỏi bể.
2. Đổ hết nước trong bể.
3. Nếu có xơ vải tích tụ trên nắp xả trong bể, hãy làm sạch bằng nước.

4. Lắp lại bể nước.

QUAN TRỌNG: Đừng bao giờ tháo bể nước khi chương trình đang chạy. Nước bị ngưng tụ trong bể nước sẽ không thể uống được.

QUAN TRỌNG: ĐỪNG QUÊN XẢ BỂ NƯỚC SAU MỖI LẦN SỬ DỤNG.

5.3. Làm sạch bộ trao đổi nhiệt

QUAN TRỌNG: Hãy làm sạch bộ trao đổi nhiệt. Khi bạn thấy cảnh báo “Heat Exchanger cleaning”.

QUAN TRỌNG: NGAY CẢ KHI CẢNH BÁO “HEAT EXCHANGER CLEANING WARNING LED” KHÔNG BẬT LÊN: HÃY LÀM SẠCH BỘ TRAO ĐỔI NHIỆT SAU MỖI 10 QUY TRÌNH SẤY HOẶC BA LẦN MỖI THÁNG.

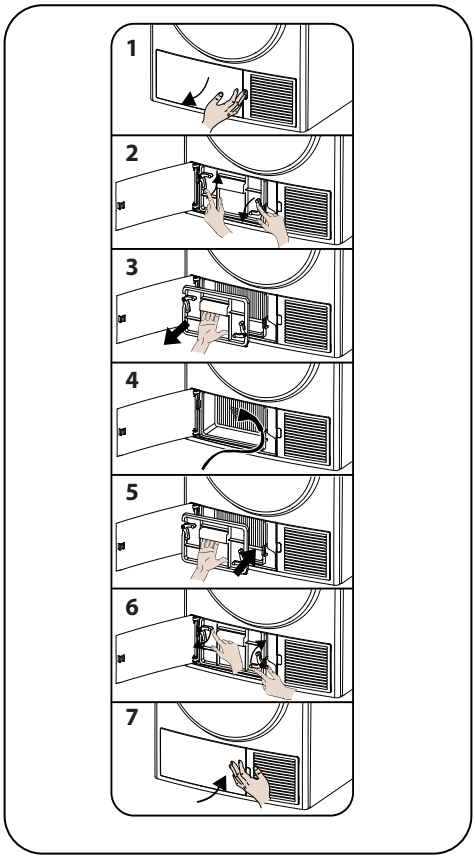

Nếu quá trình sấy khô hoàn tất, hãy mở cửa tải và chờ cho máy nguội đi.

1. Mở nắp khoá nẩy như hình.
2. Mở khóa nắp bộ trao đổi bằng cách xoay theo hướng được hiển thị bằng mũi tên.
3. Lấy nắp bộ trao đổi ra như hình minh họa.
4. Làm sạch bề mặt trước của bộ trao đổi như hình.
5. Lắp nắp bộ trao đổi như hình..
6. Khóa nắp bộ trao đổi bằng cách vặn theo hướng được hiển thị bằng mũi tên.
7. Đóng nắp khoá nẩy như hình.

CẢNH BÁO: ĐỪNG LÀM SẠCH BẰNG TAY KHÔNG VÌ CÁC CÁNH CỦA BỘ CHUYỂN ĐỔI RẤT SẮC. CHÚNG CÓ THỂ LÀM ĐAU TAY BẠN.

5.4. Làm sạch Cảm biến Độ ẩm

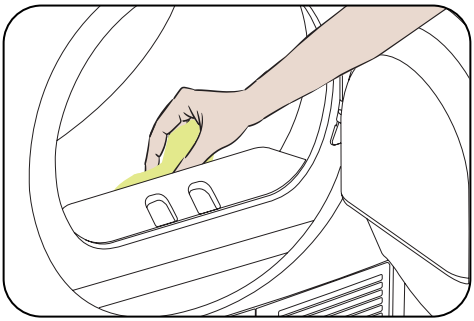

Bên trong máy sẽ có một máy cảm biến độ ẩm giúp phát hiện xem đồ giặt có khô hay chưa.

Để làm sạch cảm biến:

1. Mở cửa tải của máy.

2. Nếu máy vẫn còn nóng sau quy trình sấy khô, hãy chờ cho nó nguội đi.

3. Hãy dùng khăn mềm có tẩm giấm để lau bề mặt kim loại của cảm biến và làm khô.

QUAN TRỌNG: LÀM SẠCH BỀ MẶT KIM LOẠI CỦA CẢM BIẾN 4 LẦN MỖI NĂM.

QUAN TRỌNG: Đừng sử dụng các công cụ kim loại để làm sạch bề mặt kim loại của cảm biến.

CẢNH BÁO: Do rủi ro cháy nổ, đừng sử dụng các chất giải pháp, chất tẩy rửa hoặc các sản phẩm tương tự khi làm sạch cảm biến.

5.5. Làm sạch bề mặt bên trong của Cửa Tải

⚠ **QUAN TRỌNG:** ĐỪNG QUÊN LÀM SẠCH BỀ MẶT BÊN TRONG CỦA CỬA TẢI SAU MỖI QUY TRÌNH SẤY KHÔ.

Mở cửa tải của máy sấy và làm sạch tất cả các bề mặt bên trong, cũng như gioăng, với một miếng vải ướt mềm.

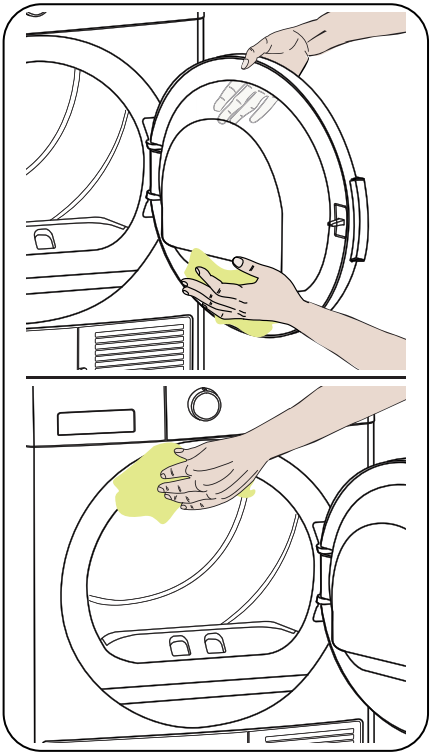

5.5.1. ÂM THANH MÁY

NGUỒN ÂM THANH	ĐỊNH NGHĨA
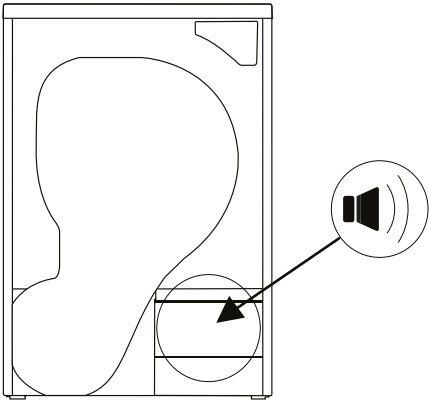	**Âm thanh Bơm** Bơm sẽ được kích hoạt khi máy bắt đầu hoạt động và ngay trong quá trình hoạt động ở một số khoảng thời gian nhất định. Việc nghe thấy máy bơm và âm thanh nước trong quá trình này là rất bình thường.
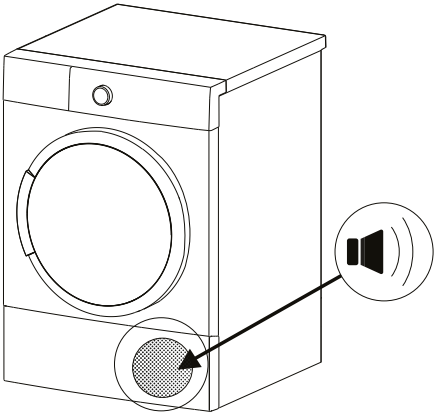	**Âm thanh Máy nén** Việc thỉnh thoảng nghe thấy tiếng kim loại từ máy nén khi máy đang chạy là điều bình thường.

6. THÔNG SỐ KỸ THUẬT

Thương hiệu	MALLOCA
Tên mẫu máy	MTD-T1510HP
Cao	Min: 845 mm / Max: 855 mm*
Rộng	596 mm
Sâu	639 mm
Dung tích (tối đa.)	10 kg**
Trọng lượng tịnh (kèm cửa nhựa)	51,5 kg
Trọng lượng tịnh (kèm cửa kính)	53,9 kg
Điện áp	220-240 V
Công suất	1000 W

*Chiều cao tối thiểu: Chiều cao có chân điều chỉnh sẽ không được sử dụng. Chiều cao tối đa: Chiều cao có chân điều chỉnh kéo dài đến mức tối đa.

** Trọng lượng đồ giặt khô trước khi giặt.

QUAN TRỌNG: Để cải thiện chất lượng của máy sấy, các thông số kỹ thuật sẽ có thể thay đổi mà không có thông báo trước.

QUAN TRỌNG: Các giá trị được khai báo đã thu được trong môi trường phòng thí nghiệm, dựa theo các tiêu chuẩn liên quan. Các giá trị này có thể thay đổi tùy thuộc vào điều kiện môi trường và việc sử dụng máy sấy.

CHÚ Ý:

1. Vì lý do an toàn, pháp luật buộc nơi chứa thiết bị này phải ở mức ít nhất 1 m³ trên mỗi 8 g chất làm lạnh. Đối với 110 g propan, kích thước nơi chứa tối thiểu cho phép sẽ là 13,75 m³.

2. Chất làm mát: Rủi ro hỏa hoạn / nhiễm độc / hư hỏng vật chất và thiệt hại cho thiết bị. Mặc dù nó thân thiện với môi trường, thiết bị có chứa chất làm lạnh dễ cháy R290. Việc không xử lý đúng cách có thể dẫn đến hỏa hoạn hoặc ngộ độc.
Hãy vứt bỏ thiết bị đúng cách và không làm hỏng các đường ống trong mạch làm lạnh.

- Loại chất làm lạnh: R290
- Lượng khí: 110 g
- ODP (Khả năng Suy giảm Tầng ôzôn): 0
- GWP (Khả năng Cảnh báo Toàn cầu): 3

3. Nguy cơ cháy nổ. Hãy loại bỏ bật lửa và que diêm khỏi túi.

4. Đừng đặt máy sấy gần các ngọn lửa và các nguồn bắt lửa.

7. XỬ LÝ SỰ CỐ

Máy sấy của bạn đã được trang bị hệ thống giúp liên tục kiểm tra trong quá trình sấy để thực hiện các biện pháp cần thiết và cảnh báo bạn trong trường hợp có bất kỳ sự cố nào.

⚠ **CẢNH BÁO:** Nếu sự cố vẫn tiếp diễn ngay cả khi bạn đã áp dụng các bước trong phần này, vui lòng liên hệ với đại lý của bạn hoặc Nhà cung cấp dịch vụ được ủy quyền. Đừng thử sửa chữa bằng sản phẩm phi chức năng

SỰ CỐ	LÝ DO	GIẢI PHÁP
Quá trình sấy khô sẽ diễn ra trong một thời gian dài.	Bề mặt của bộ lọc xơ vải có thể bị nghẽn.	Hãy rửa ống xả bằng nước ấm.
	Bộ trao đổi nhiệt có thể bị tắc nghẽn.	Hãy làm sạch bộ trao đổi nhiệt
	Các tấm thông gió phía trước máy có thể bị đóng.	Mở cửa / cửa sổ để ngăn nhiệt độ phòng tăng quá mức.
	Có thể có một lớp cặn vôi trên cảm biến độ ẩm.	Hãy làm sạch cảm biến độ ẩm.
	Máy sấy có thể bị quá tải đồ giặt.	Đừng làm quá tải máy sấy.
	Đồ giặt có thể không được quay kỹ.	Hãy chọn tốc độ quay cao hơn máy giặt của bạn.
Laundry comes out damp at the end of the drying process.	⚠ Quần áo giặt ra bị nóng vào cuối quá trình sấy thường sẽ cảm thấy bị ẩm ướt hơn.	
	The programme used might not be suitable for the type of laundry.	Check the care labels on the laundry items, select a suitable programme for the type of laundry and additionally, use the time programmes.
	The surface of the lint filter might be clogged.	Wash the filter with lukewarm water.
	The heat exchanger might be clogged.	Clean the heat exchanger
	The dryer might be overloaded with laundry.	Do not overload the dryer.
	The laundry might be insufficiently spun.	Select a higher spin speed on your washing machine.
The dryer cannot be opened or the programme cannot be started. The dryer does not get activated when adjusted.	The dryer might not be plugged in.	Make sure that the plug is fitted in the socket.
	The loading door might be open.	Make sure that the loading door is properly closed.
	You might not have set a programme or pressed the Start/ Pause key.	Make sure that the programme has been set and the dryer is not in the Standby (Pause) mode.
	Child lock might be active.	Deactivate the child lock.
The programme has been interrupted for no reason.	The loading door might not be closed properly.	Make sure that the loading door is properly closed.
	There might have been a power failure.	Press the Start/Pause key to start the programme.
	The water tank might be full.	Empty the water tank.

PROBLEM	REASON	SOLUTION
Clothes have shrunk, felted or deteriorated.	The programme used might not be suitable for the type of laundry.	Check the care labels on the laundry items, select a suitable programme for the type of laundry.
Water leaking from the loading door.	There might be lint accumulated on the inner surfaces of the loading door and on the surfaces of the gasket of the loading door.	Clean the inner surfaces of the loading door and the surfaces of the gasket of the loading door.
The loading door opens on its own.	The loading door might not be closed properly.	Push the loading door until you hear the closing sound.
The water tank warning symbol is on/flashing.	The water tank might be full.	Empty the water tank.
	The water discharge hose might be bent.	If the product is connected directly to the water outlet, check the water discharge hose.
The heat exchanger cleaning warning symbol is on.	The heat exchanger might be unclean.	Clean the heat exchanger.
The filter cleaning warning symbol is on.	The lint filter might be unclean.	Clean the filter.
	The filter seat might be clogged by lint.	Clean the filter seat.
	There might be a layer that causes obstruction on the surface of the lint filter.	Wash the filter with lukewarm water.
The filter and heat exchanger cleaning warning symbol are flashing.	The filter seat might be clogged by lint.	Clean the filter seat.
	There might be a layer that causes obstruction on the surface of the lint filter.	Wash the filter with lukewarm water.
	The heat exchanger might be clogged.	Clean the heat exchanger.
The program can not be started and the filter warning led is blinking.	The filter may not be placed.	Replace the filter.
	The filter warning led is blinking even though the filter is placed.	Call technical service.

8. AUTOMATIC FAULT WARNINGS AND WHAT TO DO

Your tumble dryer is equipped with a built-in fault detection system, indicated by a combination of flashing operation lights. The most common failure codes are shown below.

ERROR CODE	SOLUTION
E00	Contact the nearest authorised service agent.
E03 /	Empty the water tank, if problem does not solved, contact the nearest authorised service agent.
E04	Contact the nearest authorised service agent.
E05	Contact the nearest authorised service agent.
E06	Contact the nearest authorised service agent.
E07	Contact the nearest authorised service agent.
E08	There may be voltage fluctuation in mains.Wait until voltage is appropriate for working range.

9. ENVIRONMENTAL PROTECTION AND PACKAGING INFORMATION

9.1. Packaging Information

The packaging of this product is made of recyclable materials. Do not dispose of the packaging, waste together with household or other waste. Instead, take it to a packaging collection point defined by your local authority.

9.2. Energy Efficiency

- You should operate the dryer to full capacity, but make sure that it is not overloaded.
- When the laundry is being washed, the spin speed should be at the highest level possible. This will shorten the drying time and reduce energy consumption.
- Make sure that the same kinds of laundry are dried together.
- Please follow the recommendations in the user manual for programme selection.
- For air circulation, leave an appropriate clearance on the front and back sides of the dryer. Do not cover the grills on the front side of the machine.
- Unless necessary, do not open the door of the machine when drying. If you have to open it, do not keep it open for a long time.
- Do not add new (wet) laundry during the drying process.
- Hairs and lint that detach from the laundry and merge in the air are collected by the "Lint Filters". Please make sure that the filters are cleaned before and after each use.
- For models with a heat pump, make sure that the heat exchanger is cleaned at least three times a month or after each 10 uses.
- During the drying process, the environment where the dryer is installed must be well ventilated.

1. DESCRIBING THE ENERGY LABEL AND SAVING ENERGY

1.1. Energy Labelling

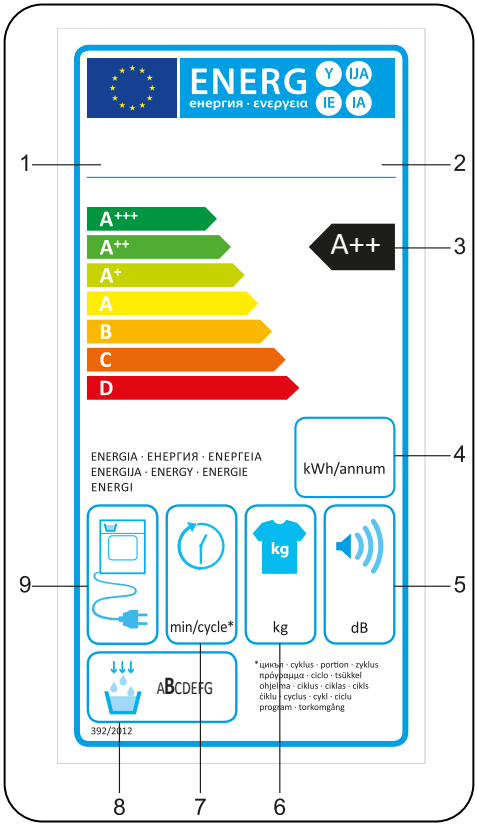

1. Trademark
2. Model
3. Energy Class
4. Annual Power Consumption
5. Noise During Drying
6. Dry Laundry Capacity
7. Cotton Cupboard Dry Cycle Time
8. Condensing Efficiency Class
9. Machine Technology

PRODUCT FICHE	
Complying Commission Delegated Regulation (EU) No 392/2012	
Supplier name or trademark	MALLOCA
Model name	MTD-T1510HP
Rated capacity (kg)	10
Type of Tumble Dryer	Heat Pump
Energy efficiency class (1)	A++
Annual Energy Consumption (kWh) (2)	282
Automatic of Non-automatic	Automatic
Energy Consumption of the standart cotton programme at full load (kWh)	2,3
Energy Consumption of the standart cotton programme at partial load (kWh)	1,29
Power consumption of the off-mode for the standart cotton programme at full load PO (W)	0,5
Power consumption of the left-on mode for the standart cotton programme at full load PL (W)	1
The duration of the left mode on (min)	n/a
Standart cotton programme (3)	-
Programme time of the standart cotton programme at full load , Tdry (dak.)	239
Programme time of the standart cotton programme at partial load , Tdry1/2 (dak.)	130
Weighted programme time of the standart cotton programme at full and partial load (Tt)	177
Condensation efficiency class (4)	B
Average condensation efficiency of the standart cotton programme at full load Cdry	81%
Average condensation efficiency of the standart cotton programme at partial load $Cdry_{1/2}$	81%
Weighted condensation efficiency of the standart cotton programme at full load and partial load $_{Ct}$	81%
Sound power level for the standart cotton programme at full load (5)	65
Built-in	No

(1) Scale from A+++ (most efficient) to D (least efficient)

(2)Energyconsumption based on 160 drying cycles of the standard cotton programme at full and partial load,and the consumption of the low-power modes. Actual energy consumption per cycle will depend on how the appliance is used.

(3) “Cotton cupboard dry programme” used at full and partial load is the standard drying programme to which the information in the label and the fiche relates, that this programme is suitable for drying normal wet cotton laundry and that it is the most efficient programme in terms of energyconsumption for cotton

(4) Scale from G (least efficient) to A (most efficient)

(5) Weighted average value - L wA expressed in dB(A) re 1 pW

52392942-220103-00