MALLOCA

EN Washing Machine / User Manual

VN Máy giặt quần áo / Hướng dẫn sử dụng

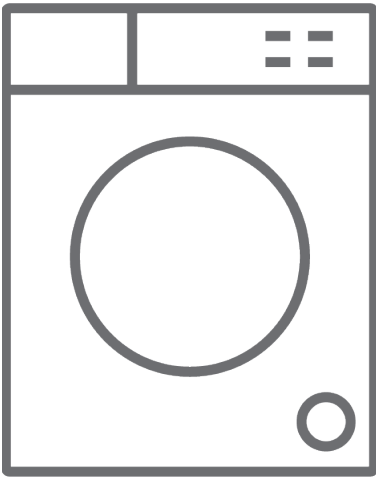

MWM-T1510BL

Thank you for choosing this product.

This User Manual contains important safety information and instructions on the operation and maintenance of your appliance.

Please take the time to read this User Manual before using your appliance and keep this book for future reference.

Icon	Type	Meaning
	WARNING	Serious injury or death risk
	RISK OF ELECTRIC SHOCK	Dangerous voltage risk
	FIRE	Warning; Risk of fire / flammable materials
	CAUTION	Injury or property damage risk
	IMPORTANT / NOTE	Operating the system correctly

CONTENTS

1.SAFETY INSTRUCTIONS 1
1.1 General Safety Warnings 2
1.2 During Use 7
1.3 Packaging and Environment 8
1.4 Savings Information 8
2.TECHNICAL SPECIFICATIONS 10
2.1 General Appearance 10
2.2 Technical Specifications 10
3.INSTALLATION 11
3.1 Removing the Transit Bolts 11
3.2 Adjusting the Feet / Adjusting Adjustable Stays 11
3.3 Electrical Connection 11
3.4 Water Inlet Hose Connection 12
3.5 Water Discharge Connection 13
4.CONTROL PANEL OVERVIEW 13
4.1 Detergent Drawer (*) 13
4.2 Sections 14
4.3 Program Dial 14
4.4 Electronic Display 14
5.USING YOUR WASHING MACHINE 15
5.1 Preparing Your Laundry 15
5.2 Putting Laundry in the Machine 15
5.3 Adding Detergent to the Machine 16
5.4 Operating Your Machine 16
5.5 Selecting a Programme 16
5.6 Half-Load Detection System 16
5.7 Auxiliary Functions 17
5.8 Child Lock 21
5.9 If you want to pause/cancel a running program or add laundry: 21
5.10 Program End 22
6.PROGRAMME TABLE 23
7.1 Warning 25
7.2 Water Inlet Filters 25
7.3 Pump Filter 26
7.4 Detergent Drawer 26
8.Body / Drum 27
9.TROUBLESHOOTING 28
10.AUTOMATIC FAULT WARNINGS AND WHAT TO DO 29
11.DESCRIBING THE ENERGY LABEL AND SAVING ENERGY 30

1. SAFETY INSTRUCTIONS

Operating voltage / frequency	(220-240) V~/50Hz
Total current (A)	10
Water pressure (Mpa)	Maximum 1 Mpa / Minimum 0. 1Mpa
Total power (W)	2200
Maximum washing capacity (dry laundry) (kg)	10

- Do not install your machine on a carpet or such grounds that would prevent the ventilation of its base.
- The appliance is not intended for use by people (including children) with reduced physical, sensory or mental capabilities, or lack of experience and knowledge unless they have been given supervision or instruction concerning use of the appliance by a person responsible for their safety.
- Children of less than 3 years should be kept away unless continuously supervised.
- Call the nearest authorized service centre for a replacement if the power cord malfunctions.
- Use only the new water inlet hose coming with your machine when making water inlet connections to your machine. Never use old, used or damaged water inlet hoses.
- Children should not play with the appliance. Cleaning and user maintenance should not be made by children without supervision.

Read this user manual carefully.

Your machine is for domestic use only. Using it for commercial purposes will cause your warranty to be cancelled.

This manual has been prepared for more than one model therefore your appliance may not have some of the features described within. For this reason, it is important to pay particular attention to any figures whilst reading the operating manual.

1.1 General Safety Warnings

- The necessary ambient temperature for operation of your Washing Machine is 15-25 °C.
- Where the temperature is below 0 °C, hoses may split or the electronic card may not operate correctly.
- Please ensure that garments loaded into your Washing Machine are free from foreign objects such as nails, needles, lighters and coins.
- **It is recommended that for your first wash, you select the 90˚ Cotton programme without laundry and half fill compartment II of the detergent drawer with a suitable detergent.**

- Residue may build up on detergent and softeners exposed to air for a long period of time. Only put softener or detergent in the drawer at the beginning of each wash.
- Unplug your Washing Machine and switch off the water supply if the Washing Machine is left unused for a long time. We also recommend that you leave the door open to prevent build up of humidity inside the Washing Machine.
- Some water may be left in your Washing Machine as a result of quality checks during production. This will not affect the operation of your Washing Machine.
- The packaging of the machine could be hazardous to children. Do not allow children to play with the packaging or small parts from the Washing Machine.
- Keep the packaging materials in a place where children cannot reach them, or dispose of them appropriately.
- Use pre-wash programs only for very dirty laundry.

⚠Never open the detergent drawer while the machine is running.

- In the event of a breakdown, unplug the machine from the mains supply and turn the water supply off. Do not attempt to carry out any repairs. Always contact an authorised service agent.
- Do not exceed the maximum load for the washing programme you have chosen.

⚠Never force the door open when your Washing Machine is running.

- Washing laundry containing flour may damage your machine.
- Please follow the manufacturers' instructions regarding the use of fabric conditioner or any similar products that you intend to use in your Washing Machine.
- Make sure that the door of your Washing Machine is not restricted and can be opened fully.

Install your machine in a location that can be fully ventilated and preferably has constant air circulation.

Door emergency opening function

When the machine is running, any power cut or when the program is not yet complete, the door will remain locked.

To open the door;

1. Please turn off the machine. Take off the power plug from the mains socket.
2. To drain the waste water, follow the instructions given in cleaning the pump filter section on page 26
3. Pull the down the emergency opening mechanism with the help of a tool and open the door at the same time.
4. Doors, move the emergency opening handle to the open position after being closed again, if the door remains locked.

⚠**Read these warnings. Follow the advice given to protect yourself and others from risks and fatal injuries.**

RISK OF BURNS

⚠Do not touch the drain hose or any discharged water while your Washing Machine is running. The high temperatures involved pose a burn risk.

⚠⚠RISK OF DEATH FROM ELECTRICAL CURRENT

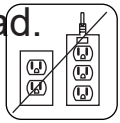

- Do not connect your Washing Machine to the mains electricity supply using an extension lead.
- Do not insert a damaged plug into a socket.
- Never remove the plug from the socket by pulling the cord. Always hold the plug.

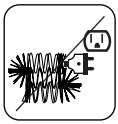

- Never touch the power cord/plug with wet hands as this could cause a short circuit or electric shock.

- Do not touch your Washing Machine if your hands or feet are wet.

- A damaged power cord/plug can cause fire or give you an electric shock. When damaged it must be replaced, this should only be done by qualified personnel.

⚠Risk of flooding

- Check the speed of water flow before placing the drain hose in a sink.
- Take necessary measures to prevent the hose from slipping.
- Water flow may dislodge the hose if it is not properly secured. Make sure the plug in your sink does not block the plug hole.

⚠Danger of Fire

- Do not store inflammable liquids near your machine.
- The sulphur content of paint removers may cause

corrosion. Never use paint removing materials in your machine.

- Never use products that contain solvents in your machine.
- Please ensure that garments loaded into your Washing Machine are free from foreign objects such as nails, needles, lighters and coins.

Risk of fire and explosion

⚠Risk of falling and injury

- Do not climb on your Washing Machine.
- Make sure hoses and cables do not cause a trip hazard.
- Do not turn your Washing Machine upside down or on its side.
- Do not lift your Washing Machine using the door or detergent drawer.

⚠The machine must be carried by at least 2 people.

⚠Child safety

- Do not leave children unattended near the machine. Children might lock themselves in the machine resulting in risk of death.
- Do not allow children to touch the glass door during operation. The surface becomes extremely hot and may cause damage to skin.
- Keep packaging material away from children.

- Poisoning and irritation may occur if detergent and cleaning materials are consumed or come into contact with the skin and eyes. Keep cleaning materials out of the reach of children.

1.2 During Use

- Keep pets away from your machine.
- Please check the packaging of your machine before installation and the outer surface of the machine once the packaging has been removed. Do not operate the machine if it appears damaged or if the packaging has been opened.
- Your machine must only be installed by an authorised service agent. Installation by anyone other than an authorised agent may cause your warranty to be void.
- This appliance can be used by children aged 8 years and above and persons with reduced physical, sensory or mental capabilities or lack of experience and knowledge if they have been given supervision or instruction concerning use of the appliance in a safe way and understand the hazards involved. Children shall not play with the appliance. Cleaning and user maintenance shall not be done by children without supervision.
- Only use your machine for laundry that is labelled as suitable for washing by the manufacturer.
- **Before operating the washing machine, remove the 4 transit bolts and rubber spacers from the rear of the machine. If the bolts are not removed they may cause heavy vibration, noise and malfunction of the machine and cause the guarantee to be void.**
- Your warranty does not cover damage caused by external factors such as fire, flooding and other sources of damage.
- Please do not throw away this user manual; keep it for future reference and pass it onto the next owner.

NOTE: Specifications for the machine may vary depending on the product purchased.

Replacement of drive belt, only by authorized service.

Only original spare belt must use.

1.3 Packaging and Environment

Removal of packaging materials

Packaging materials protect your machine from any damage that might occur during transportation. The packaging materials are environmentally friendly as they are recyclable. Use of recycled material reduces raw material consumption and decreases waste production.

1.4 Savings Information

Some important information to get the most efficient use out of your machine:

- Do not exceed the maximum load for the washing programme you have chosen. This will allow your machine to run in energy saving mode.
- Do not use the pre-wash feature for lightly soiled laundry. This will help you save on the amount of electricity and water consumed.

CE Declaration of conformity

We declare that our products meet the applicable European Directives, Decisions and Regulations and the requirements listed in the standards referenced.

Disposal of your old machine

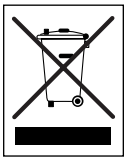

The symbol of the crossed-out wheeled bin shown on the product or its packaging means that the device must not be disposed of with other household waste but requires separate collection. You can dispose of the device free of charge at your local waste return and collection system. The addresses can be obtained from your responsible city council or local government. Alternatively, you can return small waste electrical and electronic equipment (WEEE) with an edge length of up to 25 cm free of charge to any retailer with a sales area relating to electrical and electronic equipment (EEE) of at least 400 m2 or to a food retailer that offers EEE at least several times a year with a total sales area of 800 m2. Larger WEEE can be returned to a respective retailer free of charge when buying a new product of the same type. Regarding the modalities of the collection of WEEE in case of shipment of the newly bought product, please contact your retailer.

If possible, please remove all batteries and accumulators as well as all removable lamps before disposing of the device.

Please note that you are responsible for deleting all personal data on the device to be disposed of.

2. TECHNICAL SPECIFICATIONS

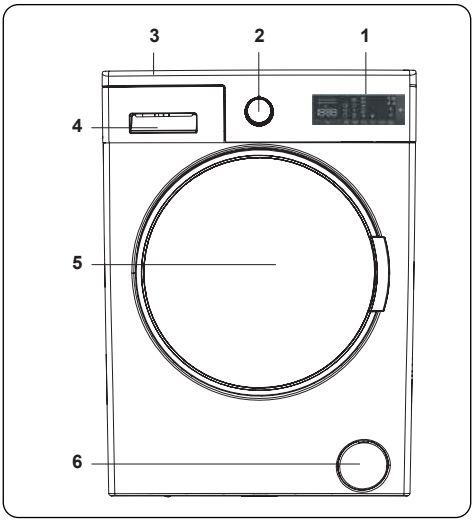

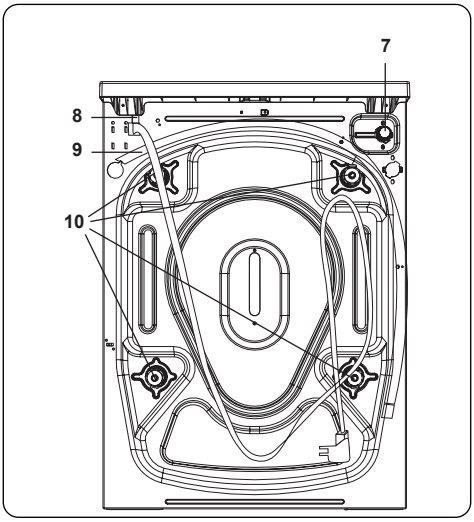

2.1 General Appearance

1. Electronic Display
2. Programme Dial
3. Upper Tray
4. Detergent Drawer
5. Drum
6. Pump Filter Cover
7. Water Inlet Valve
8. Power Cable
9. Discharging Hose
10. Transit Bolts

2.2 Technical Specifications

Operating voltage / frequency (V/Hz)	(220-240) V~/50Hz
Total current (A)	10
Water pressure (Mpa)	Maximum: 1 Mpa Minimum : 0.1 Mpa
Total power (W)	2200
Maximum dry laundry capacity (kg)	10
Spinning revolution (rev / min)	1400
Programme number	15
Dimensions (mm) Height Width Depth	 845 597 582

3. INSTALLATION

3.1 Removing the Transit Bolts

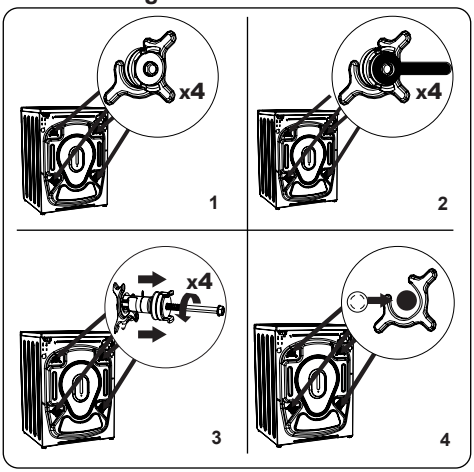

1. Before operating the washing machine, remove the 4 transit bolts and rubber spacers from the rear of the machine. If the bolts are not removed, they may cause heavy vibration, noise and malfunction of the machine and void the warranty.
2. Loosen the transit bolts by turning them anticlockwise with an appropriate spanner.
3. Remove the transit bolts with a straight pull.
4. Fit the plastic blanking caps supplied in the accessories bag into the gaps left by the removal of the transit bolts. The transit bolts should be stored for future use.

NOTE: Remove the transit bolts before using the machine for the first time. Faults occurring due to the machine being operated with transit bolts fitted are out of the scope of the warranty.

3.2 Adjusting the Feet / Adjusting Adjustable Stays

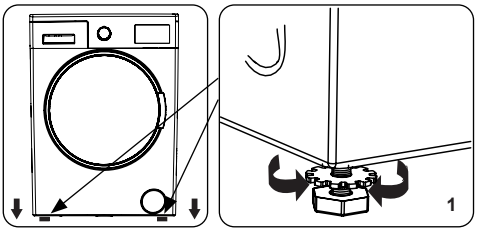

1. Do not install your machine on a surface (such as carpet) that would prevent ventilation at the base.

- To ensure silent and vibration-free operation of your machine, install it on a firm surface.
- You can level your machine using the adjustable feet.
- Loosen the plastic locking nut.

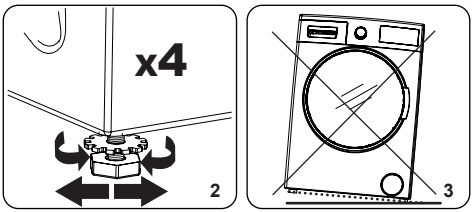

2. To increase the height of the machine, turn the feet clockwise. To decrease the height of the machine, turn the feet anticlockwise.

- Once the machine is level, tighten the locking nuts by turning them clockwise.

3. Never insert cardboard, wood or other similar materials under the machine to level it.

- When cleaning the ground on which the machine is located, take care not to disturb the level of the machine.

3.3 Electrical Connection

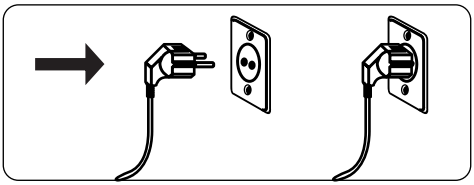

- Your Washing Machine requires a 220-240V, 50 mains supply.

- The mains cord of your washing machine is equipped with an earthed plug. This plug should always be inserted to an earthed socket of 10 amps.
- If you do not have a suitable socket and fuse conforming with this, please ensure the work is carried out by a qualified electrician.
- We do not take responsibility for damage that occurs due to the use of ungrounded equipment.

NOTE: Operating your machine with low voltage will cause the life cycle of your machine to be reduced and its performance to be restricted.

3.4 Water Inlet Hose Connection

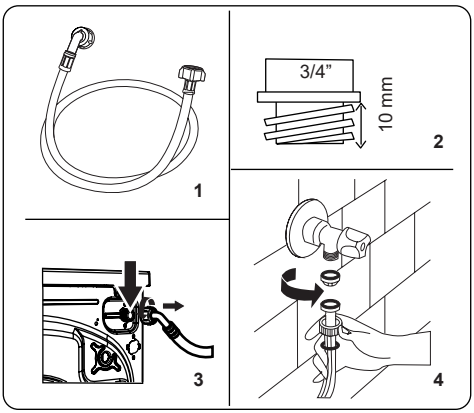

1. Your machine may have either a single water inlet connection (cold) or double water inlet connection (hot and cold) depending on the machine specifications. The white capped hose should be connected to cold water inlet and red capped hose to the hot water inlet (if applicable).
   - To prevent water leaks at the joints, either 1 or 2 nuts (depending on your machine’s specifications) are supplied in the packaging with the hose. Fit these nuts to the end(s) of the water inlet hose that connect to the water supply.
2. Connect new water inlet hoses to a ¾ ˝, threaded tap.
   - Connect the white capped end of the water inlet hose to the white water inlet valve on the rear side of the machine and the red capped end of the hose to the red water inlet valve (if applicable).
   - Hand tighten the connections. If in any doubt, consult a qualified plumber.
   - Water flow with pressure of 0. 1-1 Mpa will allow your machine to operate at optimum efficiency (pressure of 0. 1 Mpa means that more than 8 litres of water per minute will flow through a fully opened tap).
3. Once you have made all of the connections, carefully turn the water supply on and check for leaks.
4. Ensure that the new water inlet hoses are not trapped, kinked, twisted, folded or crushed.
   - If your machine has a hot water inlet connection, the temperature of the hot water supply should not be higher than 70°C.

NOTE: Your Washing Machine must only be connected to your water supply using the supplied new fill hose. Old hoses must not be reused.

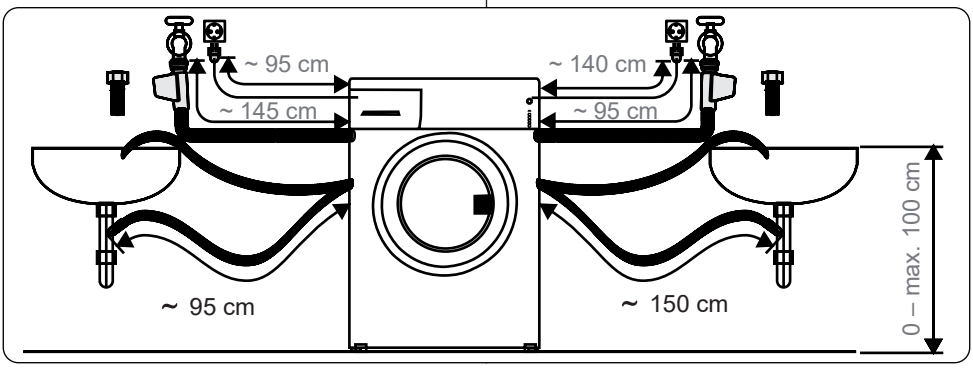

3.5 Water Discharge Connection

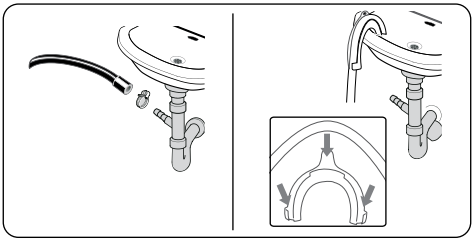

- Connect the water drain hose to a standpipe or to the outlet elbow of a household sink, using additional equipment.
- Never attempt to extend the water drain hose.
- Do not put the water drain hose from your machine into a container, bucket or bathtub.
- Make sure that the water drain hose is not bent, buckled, crushed or extended.
- The water drain hose must be installed at a maximum height of 100 cm from the ground.

4. CONTROL PANEL OVERVIEW

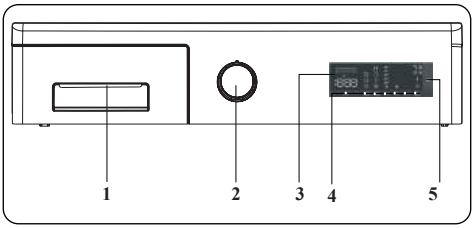

1. Detergent Drawer
2. Programme Dial
3. Electronic Display
4. Additional Functions Button
5. Start/Pause Button

4.1 Detergent Drawer (*)

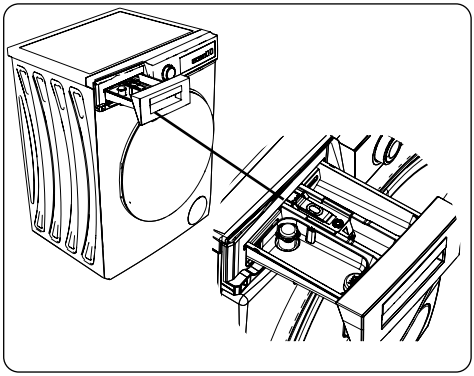

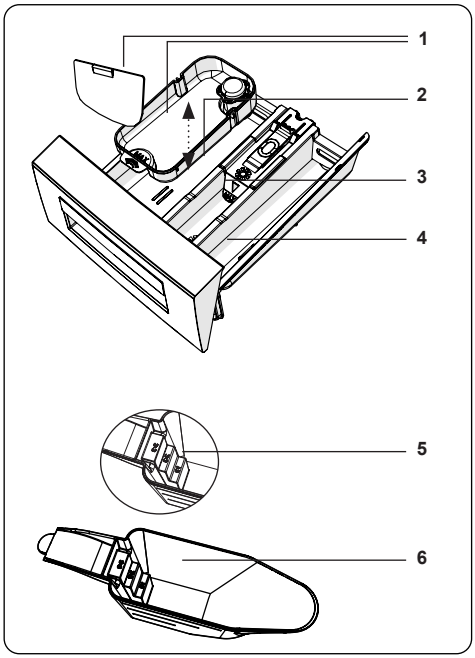

1. Liquid Detergent Attachments (*)
2. Main Wash Detergent Compartment
3. Softener Compartment
4. Pre-Wash Detergent Compartment
5. Powder Detergent Levels (*)
6. Powder Detergent Scoop (*)

(*) Specifications may vary depending on the machine purchased.

4.2 Sections

Main wash detergent compartment:

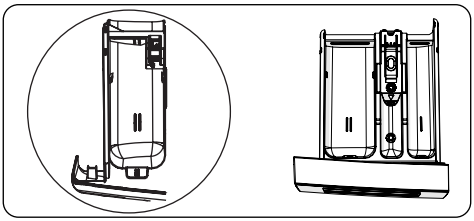

This compartment is for liquid or powder detergents or limescale remover. The fluid detergent level plate will be supplied inside your machine. (*)

Fabric conditioner, starch, detergent compartment:

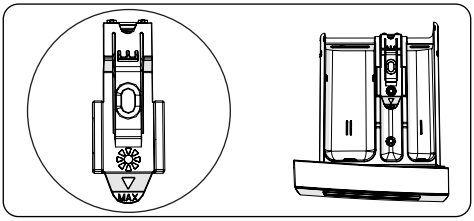

This compartment is for softeners, conditioners or starch. Follow the instructions on the packaging. If softeners leave residue after use, try diluting them or using a liquid softener.

Pre-wash detergent compartment:

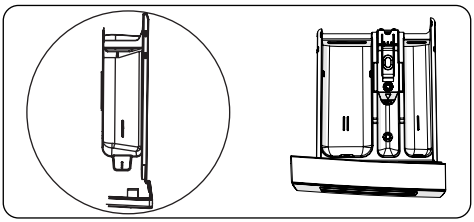

This compartment should be used only when the pre-wash feature is selected. We recommend that the pre-wash feature is used only for very dirty laundry.

(*) Specifications may vary depending on the machine purchased.

4.3 Program Dial

- To select the desired programme, turn the programme dial either clockwise or anti-clockwise until the marker on the programme dial points to the chosen programme.
- Make sure that the programme dial is set exactly to the programme you want.

4.4 Electronic Display

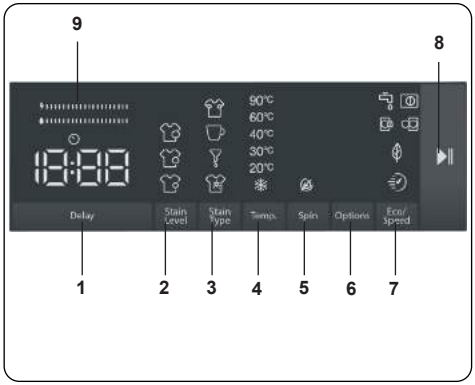

1. Delayed start auxiliary function
2. Selecting the level of soiling
3. Stain selection
4. Selecting the washing water temperature
5. Spin speed selection
6. Options(prewash, Extra rinse, Steam Assist , Anti-allergy, auxiliary function)
7. Eco/Quick(Eco washing, Quick Wash auxiliary function)
8. Start Pause Button
9. Energy/Water Efficiency Bar

5. USING YOUR WASHING MACHINE

5.1 Preparing Your Laundry

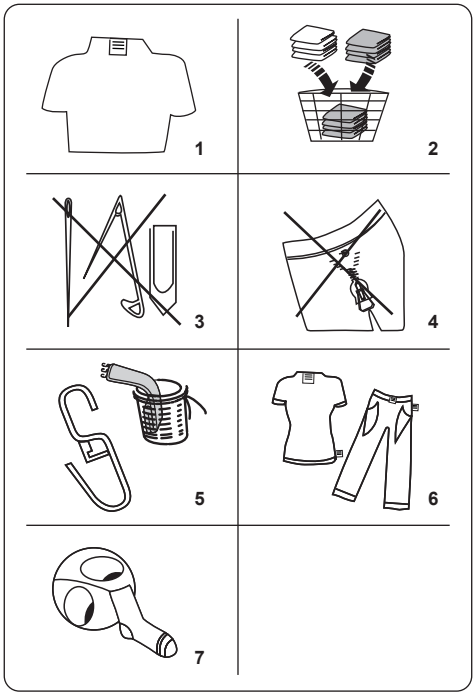

1. Follow the instructions given in the care labels on the clothing.
- Separate your laundry according to type (cotton, synthetic, sensitive, wool etc.), washing temperature (cold, 30°, 40°, 60°, 90°) and the degree of dirtiness (slightly stained, stained, highly stained).
2. Never wash coloured and white laundry together.
- Dark textiles may contain excess dye and should be washed separately several times.
3. Ensure that there are no metallic materials on your laundry or in the pockets; if so, remove them.

CAUTION: Any malfunctions which occur due to foreign materials damaging your machine are not covered by the warranty.

4. Close zips and fasten any hooks and eyes.
5. Remove the metallic or plastic hooks of curtains or place them in a washing net or bag.
6. Reverse textiles such as pants, knitwear, t-shirts and sweat shirts.
7. Wash socks, handkerchiefs and other small items in a washing net.

Can be bleached	Do not bleach	Normal washing
Maximum ironing temperature 150°C	Maximum ironing temperature 200°C	Do not iron
Cn be dry cleaned	No dry cleaning	Dry flat
Drip dry	Hang to dry	Do not tumble dry
F Dry cleaning in gas oil, pure alcohol and R113 is allowed	P Perchloroethylene R11, R13, Petroleum	A Perchlorinetyhlene R11, R113, Gas oil

5.2 Putting Laundry in the Machine

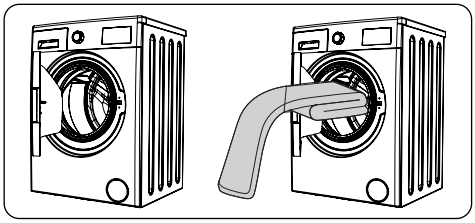

- Open the door of your machine.
- Spread your laundry evenly in the machine.

NOTE: Take care not to exceed the maximum load of the drum as this will give poor wash results and cause creasing. Refer to the washing programme tables for information on load capacities.

The following table shows approximate weights of typical laundry items:

LAUNDRY TYPE	WEIGHT (gr)
Towel	200
Linen	500
Bathrobe	1200
Quilt cover	700
Pillow slip	200
Underwear	100
Tablecloth	250

- Load each item of laundry separately.
- Check that no items of laundry are trapped between the rubber seal and the door.
- Gently push the door until it clicks shut.

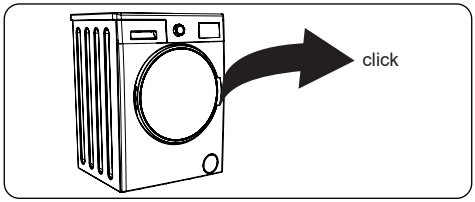

- Make sure the door is fully closed, otherwise the programme will not start.

5.3 Adding Detergent to the Machine

The amount of detergent you will need to put in your machine will depend on the following criteria:

- If your clothes are only slightly soiled, do not pre-wash. Put a small amount of detergent (as specified by the manufacturer) into compartment II of the detergent drawer.
- If your clothes are excessively soiled, select a programme with pre-wash and put ¼ of the detergent to be used into compartment I of the detergent drawer and the rest in compartment II.
- Use detergents produced for automatic washing machines. Follow the manufacturer's instructions on the amount of detergent to use.
- In areas of hard water, more detergent will be required.
- The amount of the detergent required will increase with higher washing loads.
- Put softener in the middle compartment of the detergent drawer. Do not exceed the MAX level.
- Thick softeners may cause clogging of the drawer and should be diluted.
- It is possible to use fluid detergents in all programmes without a pre-wash. To do this, slide the fluid detergent level plate (*) into the guides in compartment II of the detergent drawer. Use the lines on the plate as a guide to fill the drawer to the required level.

(*) Specifications may vary depending on the machine purchased.

5.4 Operating Your Machine

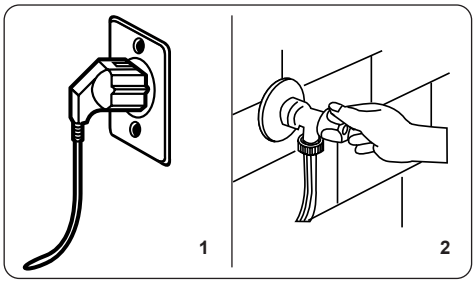

1. Plug your machine in to the mains supply.
2. Turn on the water supply.

- Open the machine door.
- Evenly spread your laundry in the machine.
- Gently push the door until it clicks shut.

5.5 Selecting a Programme

Use the programme tables to select the most appropriate programme for your laundry.

5.6 Half-Load Detection System

Your machine features a half-load detection system.

If you put less than half the maximum load of laundry into your machine it will automatically set the half-load function, regardless of the programme you selected. This means that the selected programme will take less time to complete and will use less water and energy.

(*) Model Dependant

5.7 Auxiliary Functions

Before starting the program,

you can select auxiliary functions if you wish so.

• Press the key of the auxiliary function you want to select.

• If the symbol of the auxiliary function is continuously on in the electronic display, the selected auxiliary function will be enabled.

• If the symbol of the auxiliary function

is flashing in the electronic display, the selected auxiliary function will not be enabled.

Reason for not enabling the function:

- That auxiliary function might not be available for the selected washing program.
- The machine might have passed the step where that auxiliary function could be applied.
- The auxiliary function might be incompatible with another auxiliary function you have previously selected.

1. Delayed start auxiliary function

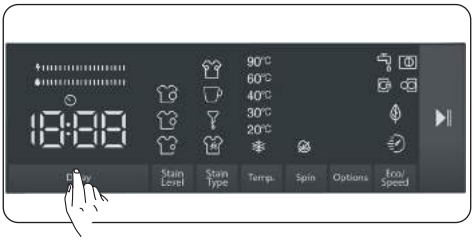

You can use this auxiliary function to delay the start time of the washing cycle for 1 to 23 hours.

To use the delay function:

- Press the delay key once.
- “1h” will be displayed. will turn on in the electronic display.
- Press the delay key until you reach the time after which you want the machine to start the washing cycle.
- If you have skipped the delay time you would like to set, you can keep pressing the delay key until you reach that time again.
- To use the time delay function, you need to press the Start/Pause key to start the machine.

Note: After selecting the delay function, you can select other functions without touching the “Start/Pause” key, and then you can touch the “Start/Pause” key to enable time delay.

To cancel the delay function:

- If you did not press the Start/Pause key, keep touching the delay key until the electronic display shows the duration of the program you have selected. Once you see the program time on the electronic display, this means that the delay has been cancelled.
- If you have pressed the Start/Pause key to start the machine, you just need to touch the delay key once. will go off on the electronic display, press “Start/ Pause” key to start the washing cycle.

2. Selecting the level of soiling

You can wash your laundries in shorter or longer durations, at lower or higher temperatures by selecting a soiling level depending on the soiling level on your laundries.

Soiling levels are automatically set in some programs. You can make changes at your discretion.

Note: If there are no changes in the level when you touch the soiling level key, it means there is no soiling level selection in the program you have selected.

3. Stain selection

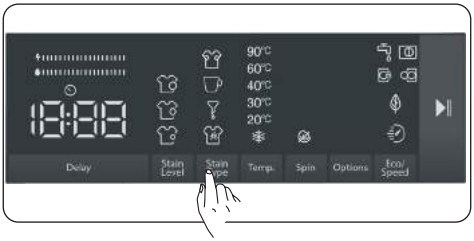

You can make use of these auxiliary functions on washing depending on the types of stains.

Warning: Do not let the stains on your laundries to get dry and stuck in order for the auxiliary function dedicated for soiling level selection to fully perform its functions. Clean the solids beforehand.

Warning: Press on the newly formed stains on your laundries with a piece of cloth before starting to wash them in your product. Do not scrub!

Your washing machine adjusts the washing temperature, drum rotation, and number and duration of rinse automatically according to the type of stain.

For example, the stain removal methods of your washing machine are as follows:

- - Sweat stain
- - Coffee stain
- - Oil stain
- - Mix

Sweat stain: This additional function will add a cold rinse before the selected programme. This will soak the laundry with cold water to clean the sweat stains before the selected washing programme starts.

Coffee stain: This additional function will add new washing steps for selected program. This will prolong the washing duration and apply a washing algortihm to remove the stain.

Oil stain: This additional function will add a cold rinse before the selected programme and will add new washing steps for selected program. This will soak the laundry with the cold water before the selected washing program and apply a washing algortihm to clean the oil stain.

Mix: This additional function will add a warm rinse before the selected programme and will add new washing steps for selected washing program. This will soak the laundry with warm water to soften the mix stains before the selected washing programme starts.

For any other stain selection, similar stain removal solutions are available.

(*) The appliance specifications may vary depending on the purchased product.

Note: Before starting your machine, you can switch between stain types. Once you have started the machine, you cannot cancel or change the selected stain type. You can cancel the washing program of your machine, and select the correct stain type and restart the program. If the desired results could not be achieved with the set stain selection at the end of washing, you may have selected the wrong type; restart the washing cycle with the correct stain selection to remove the stain.

4. Selecting the washing water temperature

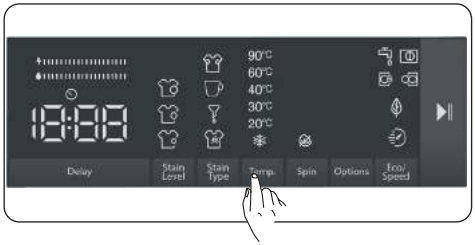

You can use the washing water temperature setting key to set the temperature of the washing water for your laundry.

- When you select a new program, the selected program's maximum temperature will be displayed on the washing water temperature display.
- You can press the washing water temperature setting key to decrease the washing water temperature gradually between the maximum water temperature of the selected program and cold water wash (❄).
- If you have skipped the washing water temperature you wanted to set, keep pressing the washing water temperature key to find the desired temperature again.

5. Spin speed selection

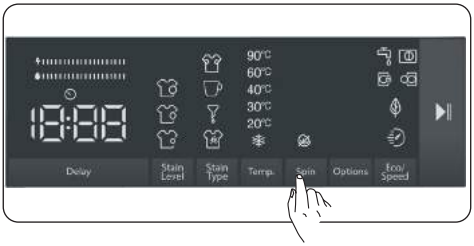

You can use the speed setting key to set the spin speed for your laundry. When you select a new program, the selected program's maximum spin speed will be displayed on the spin speed display.

You can press the spin speed setting key to decrease the spin speed gradually between the selected program's maximum spin speed and the spin cancelled ( ) option.

If you have skipped the spin speed you wanted to set, you can keep pressing the spin speed key to find the desired speed again.

6. Auxiliary functions

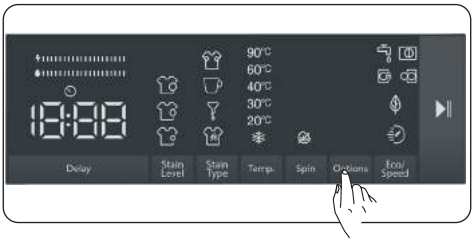

You can use auxiliary functions to make the best washing selection for your laundry. To do this, you can touch the options key on the display panel to enable the following:

6.1 Prewash auxiliary function

6.2 Extra rinse auxiliary function

6.3 Anti-allergy auxiliary function.

6.4 Steam Assist auxiliary function

6.1 Prewash auxiliary function

You can use this auxiliary function to perform pre-wash before the main wash cycle for your highly soiled laundry. When you use this function, you need to add detergent into the prewash dispenser of the detergent drawer. To enable the prewash auxiliary function, press the options key until the prewash symbol turns on. If the prewash LED is constantly on in the electronic display, it means that the auxiliary function is selected.

Note: When you want to select the prewash auxiliary function, if does not appear on the display, this means that this feature is not available in the selected washing program.

6.2 Extra rinse auxiliary function

You can use this auxiliary function for extra rinsing on your laundry. To enable the extra rinse function, keep pressing the options key until the extra rinse symbol turns on. If the extra rinse LED is constantly on in the electronic display, it means that the auxiliary function is selected.

Note: When you want to select the extra rinse auxiliary function, if does not appear on the display, this means that this feature is not available in the selected washing program.

6.3 Steam Assist auxiliary function

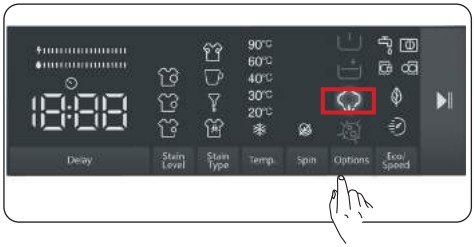

Owing to the steam system ironing has become quick and as easy. The steam used dream washing penetrates and loosens the fibres, eliminates creases and leaves our clothes soft and delicate.

Note: When you want to select the steam system auxiliary function, if does not appear on the display, this means that this feature is not available in the selected washing program.

6.1 Anti-allergy auxiliary function

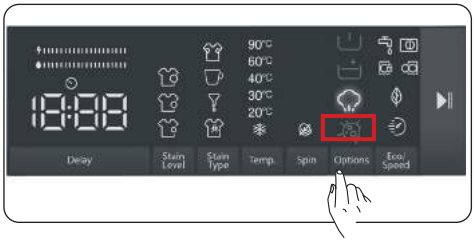

You can use this auxiliary function to add another rinse cycle for your laundry. Your machine will use hot water in all rinsing steps. (It is recommended for sensitive skin clothing, baby clothes and underclothes). To enable the anti-allergy auxiliary function, keep pressing the option key until the anti-allergy function symbol turns on. If the anti-allergy LED is constantly on in the electronic display, it means that the auxiliary function is selected.

Note: When you want to select the anti-allergy auxiliary function, if does not appear on the display, this means that this feature is not available in the selected washing program.

7. Eco/Quick Wash auxiliary function

Eco washing auxiliary function:

If you select this auxiliary function, your machine will slightly extend the duration of the washing program. However, it will use less energy and water for the washing cycle. To enable this function, you can touch the Eco/Quick Wash selection key on the display panel to turn on the LED light of the symbol.

Quick Wash auxiliary function:

If you select this auxiliary function, your machine will shorten the duration of the washing program. (It is recommended to load the machine with half or less than half of the capacity of the selected washing program.) To enable this function, you can touch the Eco/Quick Wash selection key on the display panel to turn on the LED light of the symbol .

NOTE: If you load the machine with half or less than half of the laundry capacity of the selected washing program, the machine will detect it thanks to the half load detection system, and this way, it will wash your laundry with less energy and less water in a shorter time. When your machine detects half load, LED light of the symbol will automatically turn on in the display panel.

(*) The appliance specifications may vary depending on the purchased product.

- **Energy/Water Efficiency Bar:**

“ ” is an efficiency indicator comprising 2 bars. The energy/water efficiency bar shows the amount of energy and water consumption. The bigger the bar is, the more energy or water consumption you will have. The energy/water efficiency bar might extend or shorten depending on the selected program’s duration, temperature setting, spin speed and other auxiliary functions.

Start/Pause button

By pressing on the Start/Pause button, you may start the programme you have selected or suspend a running programme. If you switch your machine to the standby mode, the Start/Pause led on the electronic display will blink.

5.8 Child Lock

The Child Lock function allows you to lock the buttons so that the wash cycle you have chosen cannot be changed unintentionally.

To activate child lock, press and hold button 6 and 7 simultaneously for at least 3 seconds. ‘’CL’’ will flash on the electronic display for 2 seconds when the child lock is activated.

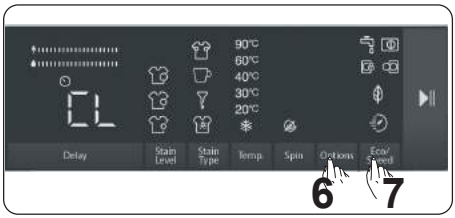

If any button is pressed or selected programme is changed by the programme dial while the child lock is active, the “CL” symbol will flash on the electronic display for 2 seconds.

If the child lock function is active and a programme is running, when the programme dial is turned to the “Off” position and another programme is selected the previously selected programme continues from where it was left.

To deactivate the child lock, press and hold button 6 and 7 simultaneously for at least 3 seconds until the “CL” symbol on the electronic display disappears.

Note: Door remains unlocked in case when child lock is active and electricity is cut off

5.9 If you want to pause/cancel a running program or add laundry:

- symbol key allows you to pause or restart the selected program. When you want to add laundry, you can use this function.
- Touch symbol button for this. If is displayed on the screen, you can open the loading door and add laundry.
- If is displayed on the screen, the step where you can add laundry has passed.
- If you want to cancel a running program, turn the program knob to “CANCEL” position. Your machine will stop washing process and the program will be cancelled. To drain the water in the machine, turn the program knob to any program position. Your machine will drain the water and cancel the program. You can select a new program and start the machine.

5.10 Program End

Your machine will automatically stop when the selected program ends.

- “End” will appear on the electronic display.
- You can open the door and take out the laundry. After taking out the laundry, leave the door open so that the inside of the machine can dry.
- Turn the program knob to CANCEL position.
- Unplug the machine.
- Turn off the water tap.

6. PROGRAMME TABLE

Programme	Washing temperature (°C)	Maximum dry laundry amount (kg)	Detergent compartment	Programme duration (Min.)	Laundry type / Descriptions
COTTON(**) 60 C°	*60 - 90	10,0	2	225	Very dirty, cotton and flax textiles. (Underwear, linen, tablecloth, towel (maximum 5,0 kg), bedclothes, etc.)
COTTON (**) 40 C°	*40 - 30 - “- -C”	10,0	2	220	Dirty cotton and flax textiles. (Underwear, linen, tablecloth, towel (maximum 5,0 kg), bedclothes, etc.)
Pre-Wash Cotton	*60 - 40 - 30 - “- -C”	10,0	1&2	185	Dirty cotton and flax textiles. (Underwear, linen, tablecloth, towel (maximum 5,0 kg), bedclothes, etc.)
ECO 20°	*20- “- -C”	5,0	2	100	Less dirty, cotton and linen textiles. (Underwear, bedsheet, tablecloth, towel (max.2,5 kg) bedcloth, etc.)
SYNTHETICS	*40 - 30 - “- -C”	3,5	2	110	Very dirty or synthetic-mixed textiles. (Nylon socks, shirts, blouses, synthetic-including trousers etc.)
WOOL	*30 - “- -C”	2,5	2	52	Woollen laundries with machine wash labels.
RINSE	*“- -C”	10,0	-	30	Provides an additional rinse to any type of laundry after the washing cycle.
ALLERGY SAFE	*60 - 40 - 30 - “- -C”	5,0	2	215	Baby laundry
Spin/Drain	*“- -C”	10,0	-	17	You can use this program for any type of laundry if you want an additional spin step after the washing cycle./ You can use the drain program to drain the water accumulated inside the machine (adding or remov ing laundry). To enable the drain program, turn the program knob to the spin/drain program. After you select “spin cancelled” using the auxiliary function key, the program will start to run.
SENSITIVE/HAND WASH	*30 - “- -C”	2,5	2	100	Laundry recommended for hand wash or sensitive laundry.
Outdoor Clothing	*30 - “- -C”	3,5	2	72	Outdoor Clothing
Duvet	*40 - 30 - “- -C”	-	2	88	For washing a fibre duvet with a machine washable label. (max. 2.5 kg)
Jeans / Dark Garments	*30 - “- -C”	3,5	2	96	Black and dark items made of cotton, mixed fibre or jeans. Wash inside out., Jeans often contains excess dye and may run during the first few washes. Wash light and dark coloured items separately
(***)DAILY 60 min.	*60 - 40 - 30 - “- -C”	4,0	2	60	Dirty, cotton, coloured and linen textiles washed at 60°C in 60 minutes.
(****) Rapid 12 min.	*30 - “- -C”	2,0	2	12	In a short time of 12 minutes, Lightly soiled, cotton, colored and linen textiles your can wash.

NOTE: PROGRAMME DURATION MAY CHANGE ACCORDING TO THE AMOUNT OF LAUNDRY, TAP WATER, AMBIENT TEMPERATURE AND SELECTED ADDITIONAL FUNCTIONS.

(*) Washing water temperature of the programme is the factory default.

(**) 60 C° - 40 C° are energy label declaration programmes.

(***) If your machine has the rapid wash auxiliary function, you can enable the quick wash option on the display panel and load the machine with 2 kg or less laundry to wash it in 30 minutes.

(****) Due to the short washing time of this programme, we recommend that less detergent is used. The programme may last longer than 12 minutes if your machine detects an uneven load. You can open the door of your machine 2 minutes after the completion of a washing operation. (The 2 minute period is not included in the programme duration).

7. CLEANING AND MAINTENANCE

7.1 Warning

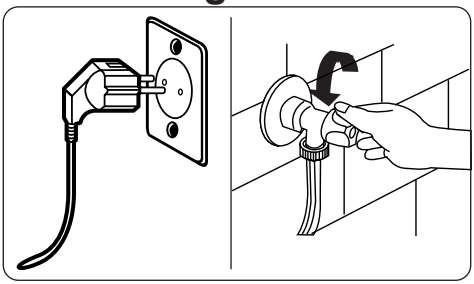

Turn your mains power supply off and remove the plug from the socket before carrying out maintenance and cleaning of your machine.

Turn off the water supply before starting maintenance and cleaning of your machine.

⚠**CAUTION:** Do not use solvents, abrasive cleaners, glass cleaners or all-purpose cleaning agents to clean your Washing Machine. They may damage the plastic surfaces and other components with the chemicals they contain.

7.2 Water Inlet Filters

Water inlet filters prevent dirt and foreign materials from entering your machine. We recommend that these filters are cleaned when your machine is unable to receive sufficient water, although your water supply is on and the tap is open. We recommend that you clean your water inlet filters every 2 months.

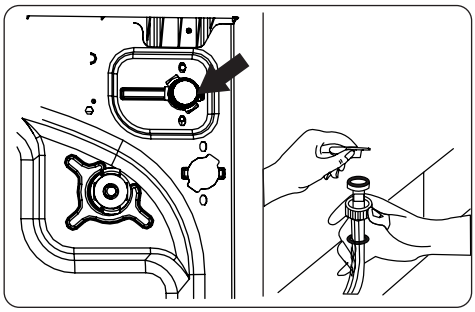

- Unscrew the water inlet hose(s) from the Washing Machine.
- To remove the water inlet filter from the water inlet valve, use a pair of long-nosed pliers to gently pull on the plastic bar in the filter.
- A second water inlet filter is located in the tap end of the water inlet hose. To remove the second water inlet filter, use a pair of long-nosed pliers to gently pull on the plastic bar in the filter.
- Clean the filter thoroughly with a soft brush and wash with soapy water and rinse thoroughly. Re-insert the filter by gently pushing it back into place.

⚠**CAUTION:** The filters at the water inlet valve may become clogged due to water quality or lack of required maintenance and may break down.
This may cause a water leak. Any such breakdowns are out of the scope of the warranty.

7.3 Pump Filter

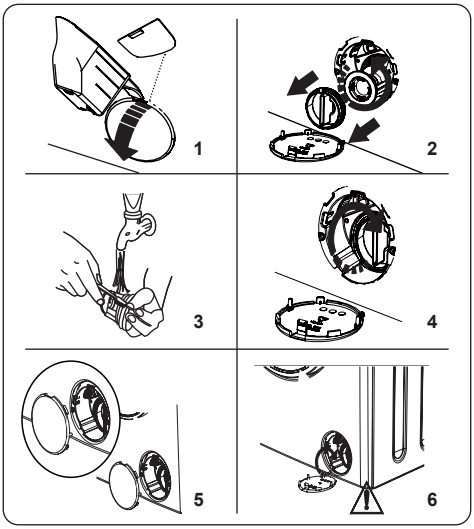

The pump filter system in your Washing Machine prolongs the life of the pump by preventing lint from entering your machine. We recommend that you clean the pump filter every 2 months.

The pump filter is located behind the cover on the front-lower right corner.

To clean the pump filter:

1. You may use the washing powder spade (*) supplied with your machine or liquid detergent level plate to open the pump cover.
2. Lodge the end of the powder spade or liquid detergent level plate in the opening of the cover and gently press backwards. The cover will open.

- Before opening the filter cover, place a container under the filter cover to collect any water left in the machine.
- Loosen the filter by turning anticlockwise and remove by pulling. Wait for the water to drain.

NOTE: Depending on the amount of water inside the machine, you may have to empty the water collection container a few times.

3. Remove any foreign materials from the filter with a soft brush.
4. After cleaning, re-fit the filter by inserting it and turning clockwise.
5. When closing the pump cover, ensure that the mountings inside the cover meet the holes on the front panel side.
6. Close the filter cover.

WARNING: The water in the pump may be hot, wait until it has cooled down before carrying out any cleaning or maintenance.

(*) Specifications may vary depending on the machine purchased.

7.4 Detergent Drawer

The use of detergent may cause residual build up in the detergent drawer over time. We recommend that you remove the drawer every 2 months to clean the accumulated residue.

To remove the detergent drawer:

- Pull the drawer forwards until it is fully extended.

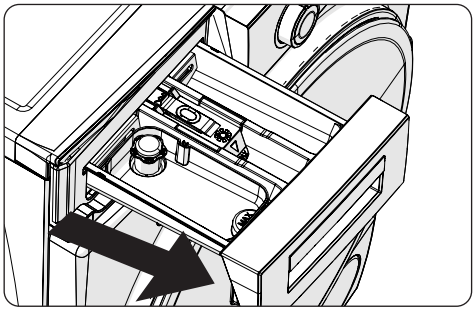

- Press the region shown below inside the detergent drawer you have pulled all the way back, and continue pulling and remove the detergent drawer from its place

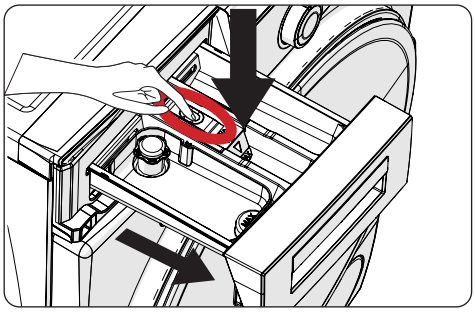

- Remove the detergent drawer and disassemble the flush stopper. Clean thoroughly to completely remove any softener residue. Refit the flush stopper after cleaning and check that it is seated properly.

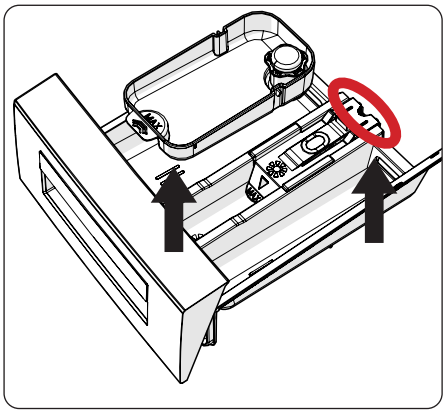

- Rinse with a brush and lots of water.
- Collect the residues inside the detergent drawer slot so that they don't fall inside your machine.
- Dry the detergent drawer with a towel or dry cloth and place it back

⚠Do not wash your detergent drawer in a dishwasher.

Liquid detergent apparatus(*)

For the cleaning and maintenance of the liquid level detergent apparatus, remove the apparatus from its location as shown in the picture below, and thoroughly clean the remaining detergent residues. Replace the apparatus. Make sure that no residual material remains inside the siphon.

(*) Specifications may vary depending on the machine purchased.

8. Body / Drum

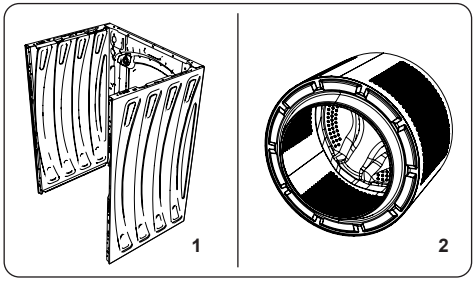

1. Body

Use a mild, non-abrasive cleaning agent, or soap and water, to clean the external casing. Wipe dry with a soft cloth.

2. Drum

Do not leave metallic objects such as needles, paper clips, coins etc. in your machine. These objects lead to the formation of rust stains in the drum. To clean such rust stains, use a non-chlorine cleaning agent and follow the instructions of manufacturer of the cleaning agent. Never use wire wool or similar hard objects for cleaning rust stains.

9. TROUBLESHOOTING

Repair of your machine should be carried out by an authorised service company.
If your machine requires repair or if you cannot solve an issue with the information provided below, then you should:

- Unplug your machine from the mains power supply.
- Turn off the water supply.

FAULT	POSSIBLE CAUSE	TROUBLESHOOTING
Your machine does not start.	Machine not plugged in.	Plug machine in.
	Fuses are faulty.	Replace the fuses.
	No mains power supply.	Check mains power.
	Start/Pause button not pressed.	Press the Start/Pause button.
	Programme dial ‘stop’ position.	Turn the programme dial to the desired position.
	The machine door is not completely closed.	Close the machine door.
Your machine does not intake water.	Water tap is turned off.	Turn tap on.
	Water inlet hose may be twisted.	Check water inlet hose and untwist.
	Water inlet hose clogged.	Clean water inlet hose filters. (*)
	Inlet filter clogged.	Clean the inlet filters. (*)
	The machine door is not completely closed.	Close the machine door.
Your machine does not discharge water.	Drain hose clogged or twisted.	Check the drain hose, then either clean or untwist.
	Pump filter clogged.	Clean the pump filter. (*)
	Laundry is too tighly packed together in the drum.	Spread your laundry in the machine evenly.
Your machine vibrates.	The feet have not been adjusted.	Adjust the feet. (**)
	Transit bolts fitted for transportation have not been removed.	Remove the transit bolts from the machine. (**)
	Small load in the drum.	This will not prevent operation of your machine.
	Your machine is overloaded with laundry or laundry is unevenly spread.	Do not overload the drum. Spread laundry evenly in the drum.
	Your machine rests on a hard surface.	Do not set up your Washing Machine on a hard surface.
Excessive foam is formed in the detergent drawer.	Excessive amount of detergent used.	Press the Start/Pause button. To stop the foam, dilute one tablespoon of softener into 1/2 litre of water and pour into the detergent drawer. Press the Start/Pause button after 5-10 mins.
	Wrong detergent used.	Only use detergents produced for automatic Washing Machines.

FAULT	POSSIBLE CAUSE	TROUBLESHOOTING
Unsatisfactory washing result.	Your washing is too dirty for the programme selected.	Use the information in the programme tables to select the most appropriate programme.
	Amount of detergent used insufficient.	Use the amount of detergent as instructed on the packaging.
	There is too much laundry in your machine.	Check that the maximum capacity for the selected programme has not been exceeded.
Unsatisfactory washing result.	Hard water.	Increase the amount of detergent following the manufacturer's instructions.
	Your laundry is too tightly packed together in the drum.	Check that your laundry is spread out.
As soon as the machine is loaded with water, water discharges.	The end of water drain hose is too low for the machine.	Check that the drain hose is at a suitable height. (**) .
No water appears in the drum during washing.	No fault. Water is in the unseen part of the drum.	. . . . .
Laundry has detergent residue.	Non-dissolving particles of some detergents may appear on your laundry as white spots.	Perform an extra rinse, or clean your laundry with a brush after it dries.
Grey spots appear on the laundry.	There is untreated oil, cream or ointment on your laundry.	Use the amount of detergent as instructed on the packaging in the next wash.
The spin cycle does not take place or takes place later than expected.	No fault. The Unbalanced load control system has been activated.	The Unbalanced load control system will try to spread your laundry. The spinning cycle will begin once your laundry is spread. Load the drum evenly for the next wash.

(*) See the chapter regarding maintenance and cleaning of your machine.

(**) See the chapter regarding installation of your machine.

10. AUTOMATIC FAULT WARNINGS AND WHAT TO DO

Your Washing Machine is equipped with a built-in fault detection system, indicated by a combination of flashing wash operation lights. The most common failure codes are shown below.

TROUBLE CODE	POSSIBLE FAULT	WHAT TO DO
E01	The door of your machine is not shut properly.	Shut the door properly until you hear a click. If your machine persists to indicate fault, turn off your machine, unplug it and contact the nearest authorised service agent immediately.
E02	The water pressure or the water level inside the machine may be low.	Check the tap is fully turned on. Mains water may be cut-off. If the problem still continues, your machine will stop after a while automatically. Unplug the machine, turn off your tap and contact the nearest authorised service agent.
E03	The pump is faulty or pump filter is clogged or electrical connection of the pump is faulty.	Clean the pump filter. If the problem persists, contact the nearest authorised service agent. (*)
E04	Your machine has excessive amount of water.	Your machine will discharge water by itself. Once the water has drained, turn off your machine and unplug it. Turn off the tap and contact the nearest authorised service agent.

(*) See the chapter regarding maintenance and cleaning of your machine.

11. DESCRIBING THE ENERGY LABEL AND SAVING ENERGY

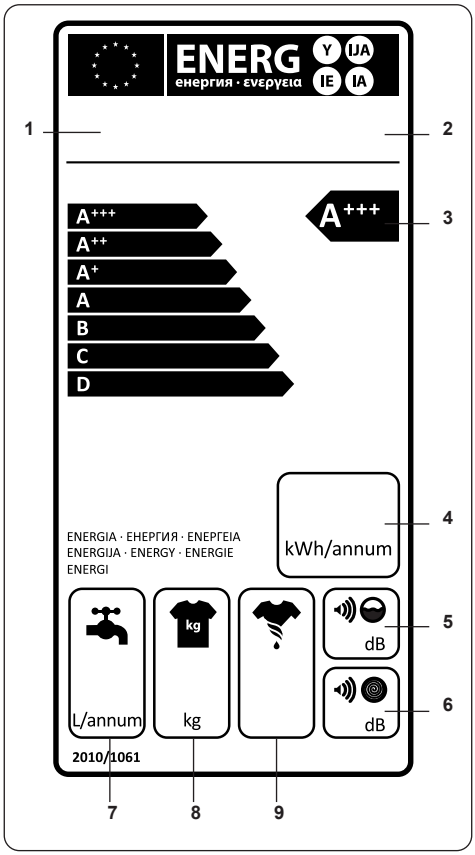

1. Brand
2. Model
3. Energy Class
4. Energy Consumption
5. Noise Value While Washing
6. Noise Value While Spinning
7. Annual Water Consumption
8. Dry Laundry Capacity
9. Spinning Performance

Energy use and water consumption may vary based on water pressure, water hardness, water temperature, ambient temperature, amount of laundry, additional function selection and voltage fluctuations.

Energy consumption and water usage can be reduced by not exceeding the washing load specified in the programme tables.

Use programmes of shorter duration for lightly soiled laundry and daily washes. Carry out cleaning and maintenance at regular intervals.

Cảm ơn bạn vì đã chọn sản phẩm của chúng tôi

Cẩm nang này chứa những thông tin an toàn và hướng dẫn quan trọng cho việc lắp đặt và sử dụng thiết bị.

Vui lòng dành chút thời gian để đọc hướng dẫn và lưu giữ để tham khảo về sau.

Ký hiệu	Kiểu loại	Ý nghĩa
	CẢNH BÁO	Thương tật nghiêm trọng hoặc nguy cơ tử vong
	NGUY CƠ ĐIỆN GIẬT	Rủi ro điện áp nguy hiểm
	CHÁY NỔ	Cảnh báo; Rủi ro các vật liệu bắt lửa / cháy nổ
	THẬN TRỌNG	Rủi ro thương tật hoặc thiệt hại tài sản
	QUAN TRỌNG / CHÚ Ý	Vận hành hệ thống đúng cách

NỘI DUNG

1.HƯỚNG DẪN AN TOÀN.....33
1.1 Cảnh báo an toàn chung.....34
1.2 Sử dụng 39
1.3 Bao gói và môi trường.....40
1.4 Thông tin tiết kiệm.....40
2.THÔNG SỐ KỸ TUẬT.....42
2.1 Tổng quan.....42
2.2 Thông số kỹ thuật 42
3. LẮP ĐẶT.....43
3.1 Tháo chân vận chuyển.....43
3.2 Điều chỉnh chân xoay và các vị trí.....43
3.3 Kết nối nguồn điện.....43
3.4 Kết nối ống cấp nước.....44
3.5 Kết nối ống thoát nước.....45
4. TỔNG QUAN BẢNG ĐIỀU KHIỂN.....45
4.1 Khay chất tẩy rửa (*) 45
4.2 Các ngăn chia.....46
4.3 Núm xoay chu trình.....46
4.4 Màn hình điện tử.....46
5. SỬ DỤNG MÁY GIẶT.....47
5.1 Chuẩn bị đồ giặt.....47
5.2 Đặt đồ giặt vào máy giặt.....47
5.3 Thêm chất tẩy rửa 48
5.4 Vận hành máy giặt.....48
5.5 Lựa chọn chu trình.....48
5.6 Hệ thống chạy nửa tải 48
5.7 Chức năng phụ 49
5.8 Khóa trẻ em 53
5.9 Nếu bạn muốn hủy/tạm dừng chu trình hoặc thêm đồ giặt 53
5.10 Kết thúc chu trình 54
6. BẢNG CHƯƠNG TRÌNH 55
7. LÀM SẠCH VÀ BẢO TRÌ 57
7.1 Cảnh báo 57
7.2 Bộ lọc nước đầu vào.....57
7.3 Bộ lọc máy bơm.....58
7.4 Khay xà phòng 58
8. Thân / Lồng giặt.....59
9. XỬ LÝ SỰ CỐ 60
10. CẢNH BÁO LỖI TỰ ĐỘNG VÀ VIỆC CẦN LÀM 61
11. MÔ TẢ NHÃN NĂNG LƯỢNG VÀ NĂNG LƯỢNG TIẾT KIỆM 62

1.HƯỚNG DẪN AN TOÀN

Điện áp / Tần số	(220-240) V~/50Hz
Tổng cường độ (A)	10
Áp suất nước (Mpa)	Maximum 1 Mpa / Minimum 0. 1Mpa
Tổng công suất (W)	2200
Tải trọng giặt tối đa (đồ giặt khô) (kg)	10

- Không lắp đặt máy của bạn trên thảm hoặc những khu vực nền đất tương tự sẽ ngăn cản sự thông gió của đế máy.
- Thiết bị không nhằm mục đích sử dụng cho những người (kể cả trẻ em) bị suy giảm khả năng thể chất, giác quan hoặc tinh thần, hoặc thiếu kinh nghiệm và kiến thức trừ khi họ được giám sát hoặc hướng dẫn sử dụng thiết bị.
- Trẻ em dưới 3 tuổi nên tránh xa trừ khi được giám sát liên tục.
- Liên hệ bộ phận kỹ thuật để được thay thế nếu gặp sự cố về dây nguồn.
- Chỉ sử dụng ống cấp nước mới đi kèm với máy của bạn khi thực hiện kết nối ống cấp nước với máy. Không sử dụng các ống cấp nước cũ, đã qua sử dụng hoặc bị hỏng.
- Trẻ em không nên chơi với thiết bị. Trẻ em không nên làm vệ sinh và bảo trì mà không có sự giám sát.

Đọc kỹ hướng dẫn sử dụng.

Thiết bị này chỉ sử dụng trong hộ gia đình. Sử dụng nó cho mục đích thương mại sẽ không được áp dụng bảo hành.

Hướng dẫn này đã được chuẩn bị cho nhiều kiểu máy, do đó thiết bị của bạn có thể không có một số tính năng được mô tả bên trong. Vì vậy chỉ so sánh những số liệu và tính năng tương đương.

1.1 Cảnh báo an toàn chung

- Nhiệt độ môi trường cần thiết để vận hành máy giặt của bạn là 15-25°C.
- Khi nhiệt độ dưới 0°C, các ống có thể bị vỡ hoặc mạch điện tử có thể hoạt động không chính xác.
- Hãy đảm bảo rằng quần áo được đưa vào máy giặt của bạn không có các vật lạ như đinh, kim, bật lửa và tiền xu.
- **Bạn nên chọn chương trình 90˚Cotton không tải trong lần giặt đầu tiên và một nửa ngăn II của ngăn chứa xà phòng với xà phòng phù hợp.**
- Cặn có thể tích tụ trên xà phòng và chất làm mềm tiếp xúc với không khí trong thời gian dài. Chỉ cho nước xả hoặc nước giặt vào ngăn khi bắt đầu mỗi lần giặt.

- Rút phích cắm của máy giặt và tắt nguồn cấp nước nếu máy giặt không được sử dụng trong một thời gian dài. Chúng tôi cũng khuyên bạn nên để mở hé cửa để tránh tích tụ độ ẩm bên trong máy giặt.
- Một ít nước có thể còn sót lại trong máy giặt của bạn sau quá trình hoạt động. Điều này sẽ không ảnh hưởng đến hoạt động của máy.
- Bao bì của máy có thể nguy hiểm cho trẻ em. Không cho phép trẻ em nghịch bao bì hoặc các phụ kiện nhỏ từ máy.
- Giữ các vật liệu đóng gói ở nơi mà trẻ em không thể với tới, hoặc vứt bỏ chúng đúng cách.
- Chỉ sử dụng chương trình giặt trước cho đồ giặt rất bẩn.

⚠ Không mở khay xà phòng khi máy đang chạy.

- Trong trường hợp xảy ra sự cố, hãy rút phích cắm của máy khỏi nguồn điện và tắt nguồn cấp nước. Đừng cố thực hiện bất kỳ sửa chữa nào. Liên hệ bộ phận kỹ thuật để được hỗ trợ.
- Không vượt quá tải trọng tối đa cho chương trình giặt bạn đã chọn.

⚠ Không mở cửa khi Máy giặt của bạn đang chạy.

- Đồ giặt có chứa bột mì có thể làm hỏng máy của bạn.
- Vui lòng làm theo hướng dẫn của nhà sản xuất về việc sử dụng nước giặt, nước xả vải hoặc bất kỳ sản phẩm tương tự nào mà bạn dự định sử dụng trong máy giặt của mình.
- Đảm bảo rằng cửa máy giặt của bạn không bị cản trở và có thể mở hoàn toàn.

Lắp đặt máy của bạn ở một vị trí có thể được thông gió hoàn toàn và tốt nhất là có không khí lưu thông liên tục.

Chức năng mở cửa khẩn cấp

Khi máy đang hoạt động, bất kỳ sự cố ngắt điện nào hoặc khi chương trình chưa hoàn tất, cửa sẽ vẫn bị khóa.

Để mở cửa;

1. Vui lòng tắt máy. Rút phích cắm ra khỏi ổ cắm chính.
2. Để thoát nước thải, hãy làm theo hướng dẫn trong cách làm sạch phần bộ lọc máy bơm trên trang 26. (pump filter)
3. Kéo bộ phận mở khẩn cấp xuống với sự trợ giúp của một công cụ và mở cửa cùng một lúc.
4. Di chuyển tay nắm mở khẩn cấp về vị trí mở sau khi đã đóng lại, nếu cửa vẫn bị khóa.

⚠Đọc những cảnh báo này. Thực hiện theo những lời khuyên được đưa ra để bảo vệ bản thân và những người khác khỏi những rủi ro và thương tích gây tử vong.

NGUY CƠ CHÁY NỔ

⚠ Không chạm vào ống cấp hoặc thoát nước trong khi máy giặt đang vận hành. Nhiệt độ cao có thể gây ra nguy cơ bỏng.

⚠⚠ NGUY CƠ TỬ VONG DO ĐIỆN GIẬT

- Không kết nối máy giặt của bạn với nguồn điện chính bằng dây dẫn mở rộng.

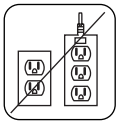

- Không cắm phích cắm bị hỏng vào ổ cắm.
- Không bao giờ rút phích cắm ra khỏi ổ cắm bằng cách kéo dây cáp. Luôn giữ phích cắm.

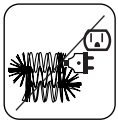

- Không bao giờ chạm vào dây nguồn / phích cắm bằng tay ướt vì điều này có thể gây đoản mạch hoặc điện giật.
- Không chạm vào máy giặt nếu tay hoặc chân của bạn bị ướt.

- Dây điện / phích cắm bị hỏng có thể gây cháy hoặc gây điện giật. Khi hư hỏng phải được thay thế, điều này chỉ nên được thực hiện bởi những người có chuyên môn.

⚠Nguy cơ tràn nước

- Kiểm tra tốc độ dòng nước trước khi đặt ống thoát nước vào bồn rửa.
- Thực hiện các biện pháp cần thiết để ống không bị trượt ra khỏi nguồn cấp.
- Dòng nước có thể làm bật vòi nếu nó không được lắp đặt đúng cách. Đảm bảo nguồn nối dây cấp nước chắc chắn.

⚠Nguy cơ cháy nổ

- Không lưu trữ chất dễ cháy gần máy của bạn.
- Thành phần lưu huỳnh trong chất tẩy sơn có thể gây ăn mòn. Không bao giờ sử dụng vật liệu tẩy sơn cho máy của bạn.
- Không bao giờ sử dụng các sản phẩm có chứa dung môi cho máy của bạn.

- Hãy đảm bảo rằng quần áo được đưa vào máy giặt của bạn không có các vật lạ như đinh, kim, bật lửa và tiền xu.

⚠Nguy cơ ngã và chấn thương

- Không trèo lên máy giặt của bạn.
- Đảm bảo ống mềm và dây cáp không gây nguy hiểm khi vận chuyển.
- Không lật ngược hoặc nghiêng máy giặt của bạn.

- Không nhấc máy giặt của bạn bằng cách sử dụng cửa hoặc ngăn chứa bột giặt.

⚠ Máy phải được vận chuyển bởi ít nhất 2 người.

⚠An toàn cho trẻ em

- Không để trẻ em không có người trông coi khi ở gần máy. Trẻ em có thể tự nhốt mình trong máy dẫn đến nguy cơ tử vong.
- Không để trẻ em chạm vào cửa kính trong quá trình hoạt động. Bề mặt trở nên cực kỳ nóng và có thể gây tổn thương cho da.
- Giữ vật liệu đóng gói tránh xa tầm tay trẻ em.

- Ngộ độc và kích ứng có thể xảy ra nếu sử dụng chất tẩy rửa và vật liệu làm sạch hoặc tiếp xúc với da và mắt. Giữ các vật liệu làm sạch ngoài tầm với của trẻ em.

1.2 Sử dụng

- Giữ vật nuôi tránh xa máy của bạn.
- Vui lòng kiểm tra bao bì của máy trước khi lắp đặt và bề mặt bên ngoài của máy sau khi bao bì đã được tháo ra. Không vận hành máy nếu máy có vẻ bị hỏng hoặc đã mở bao bì.
- Máy của bạn chỉ phải được lắp đặt bởi nhân viên kỹ thuật. Việc lắp đặt bởi bất kỳ ai khác không phải nhân viên kỹ thuật có thể khiến bảo hành của bạn bị vô hiệu.
- Thiết bị này có thể được sử dụng bởi trẻ em từ 8 tuổi trở lên và những người bị suy giảm khả năng thể chất, giác quan hoặc tinh thần hoặc thiếu kinh nghiệm và kiến thức nếu họ được giám sát hoặc hướng dẫn về cách sử dụng thiết bị theo cách an toàn và hiểu được các mối nguy hiểm liên quan . Trẻ em không được chơi với thiết bị. Trẻ em không được làm vệ sinh và bảo trì nếu không có sự giám sát.
- Chỉ sử dụng máy của bạn theo thông số kỹ thuật trên tem thông số.
- **Trước khi vận hành máy giặt, hãy tháo 4 chân vận chuyển và miếng đệm cao su ở phía sau máy. Nếu các chân vận chuyển không được tháo ra, chúng có thể gây ra rung động lớn, tiếng ồn và sự cố của máy và làm cho bảo hành bị vô hiệu.**
- Bảo hành của bạn không bao gồm các thiệt hại do các yếu tố bên ngoài gây ra như hỏa hoạn, lũ lụt và các nguồn hư hỏng khác.
- Vui lòng không vứt bỏ hướng dẫn sử dụng này; giữ nó để tham khảo trong tương lai và chuyển nó cho chủ sở hữu tiếp theo.

LƯU Ý: Thông số kỹ thuật của máy có thể khác nhau tùy thuộc vào sản phẩm được mua.

Chỉ thay thế dây đai truyền động bởi dịch vụ kỹ thuật.
Chỉ nên sử dụng dây đai dự phòng ban đầu.

1.3 Bao bì và môi trường

Tháo bao bì

Vật liệu đóng gói bảo vệ máy của bạn khỏi mọi hư hỏng có thể xảy ra trong quá trình vận chuyển. Các vật liệu đóng gói thân thiện với môi trường vì chúng có thể tái chế. Sử dụng vật liệu tái chế giúp giảm tiêu thụ nguyên liệu thô và giảm sản xuất chất thải.

1.4 Thông tin tiết kiệm

Một số thông tin quan trọng để sử dụng máy hiệu quả nhất:

- Không vượt quá tải trọng tối đa cho chương trình giặt bạn đã chọn. Điều này sẽ cho phép máy của bạn chạy ở chế độ tiết kiệm năng lượng.
- Không sử dụng tính năng giặt trước đối với đồ giặt bị bẩn nhẹ. Điều này sẽ giúp bạn tiết kiệm được lượng điện và nước tiêu thụ.

Công bố về sự phù hợp của CE

Chúng tôi tuyên bố rằng các sản phẩm của chúng tôi đáp ứng các Chỉ thị, Quyết định và Quy định hiện hành của Châu Âu cũng như các yêu cầu được liệt kê trong các tiêu chuẩn được tham chiếu.

Xử lý thiết bị cũ

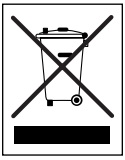

Biểu tượng của thùng rác có bánh xe gạch chéo hiển thị trên sản phẩm hoặc bao bì của sản phẩm có nghĩa là thiết bị không được vứt chung với rác thải sinh hoạt khác mà cần thu gom riêng. Bạn có thể vứt bỏ thiết bị miễn phí tại hệ thống thu gom và hoàn trả rác thải tại địa phương. Các địa chỉ có thể được lấy từ hội đồng thành phố có trách nhiệm của bạn hoặc chính quyền địa phương. Ngoài ra, bạn có thể trả lại thiết bị điện và điện tử phế thải nhỏ (WEEE) có chiều dài cạnh lên đến 25 cm miễn phí cho bất kỳ nhà bán lẻ nào có khu vực bán hàng liên quan đến thiết bị điện và điện tử (EEE) ít nhất 400 m2 hoặc đến một nhà bán lẻ thực phẩm cung cấp EEE ít nhất vài lần một năm với tổng diện tích bán hàng là 800 m2. WEEE lớn hơn có thể được trả lại miễn phí cho nhà bán lẻ tương ứng khi mua sản phẩm mới cùng loại. Về phương thức thu thập WEEE trong trường hợp vận chuyển sản phẩm mới mua, vui lòng liên hệ với nhà bán lẻ của bạn.

Nếu có thể, vui lòng tháo tất cả pin và bộ tích điện cũng như tất cả các đèn có thể tháo rời trước khi vứt bỏ thiết bị.

2. THÔNG SỐ KỸ THUẬT

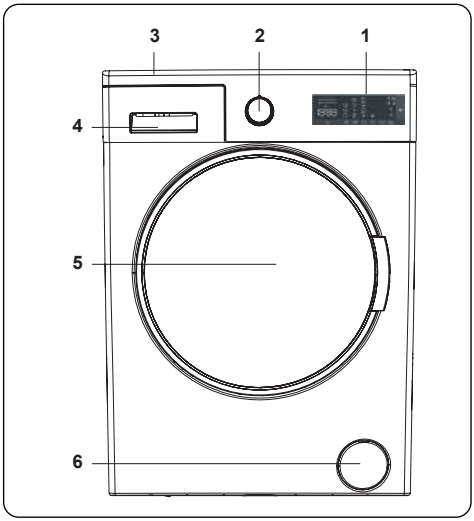

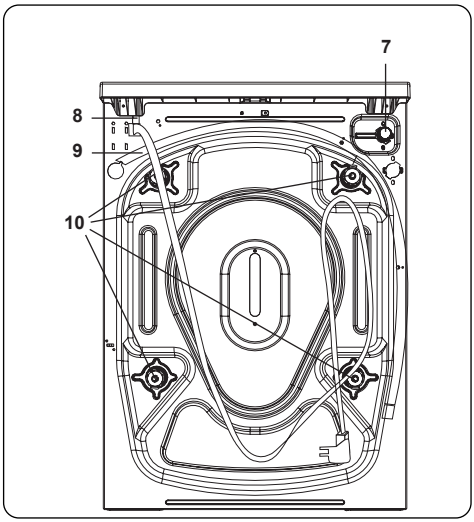

2.1 Tổng quan

1. Màn hình điện tử
2. Núm vặn chương chình
3. Nắp máy
4. Khay xà phòng
5. Lồng giặt
6. Nắp bộ lọc bơm
7. Van cấp nước
8. Dây cáp nguồn
9. Ống xả
10. Chân vận chuyển

2.2 Thông số kỹ thuật

Điện áp/ tần số (V/ Hz)	(220-240) V~/50Hz
Tổng dòng điện (A)	10
Áp lực nước (Mpa)	Max: 1 Mpa Min: 0.1 Mpa
Tổng công suất (W)	2200
Tải trọng tối đa (kg)	10
Tốc độ quay (vòng /phút)	1400
Số chương trình	15
Kích thước (mm) H W D	 845 597 582

3. LẮP ĐẶT

3.1 Tháo di chuyển

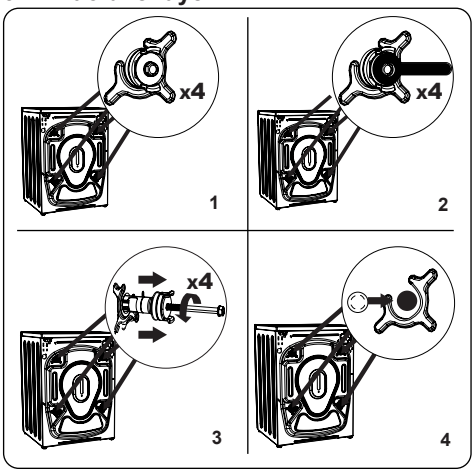

1. Trước khi vận hành máy giặt, hãy tháo 4 chân vận chuyển và miếng đệm cao su ở phía sau máy. Nếu các bu lông không được tháo ra, chúng có thể gây ra rung lắc mạnh, tiếng ồn và sự cố của máy và làm mất hiệu lực bảo hành.
2. Nới lỏng các chân vận chuyển bằng cách xoay chúng ngược chiều kim đồng hồ với một cờ lê thích hợp.
3. Tháo chân chuyển tiếp bằng một lực kéo thẳng.
4. Lắp các nắp khoảng trống bằng nhựa được cung cấp trong túi phụ kiện vào các khoảng trống do việc tháo các chân vận chuyển để lại. Các bu lông vận chuyển nên được lưu trữ để sử dụng trong tương lai.

CHÚ Ý: Tháo các chận vận chuyển trước khi sử dụng máy lần đầu tiên. Các lỗi xảy ra do máy được vận hành với các bu lông vận chuyển được lắp ngoài phạm vi bảo hành.

3.2 Điều chỉnh chân xoay / Cố định

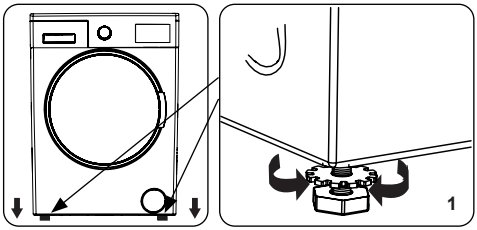

1. Không lắp đặt máy của bạn trên một bề mặt kín (chẳng hạn như thảm) có thể ngăn cản sự thông gió ở chân đế.

- Để đảm bảo máy của bạn hoạt động êm và không rung, hãy lắp máy trên một bề mặt chắc chắn.
- Bạn có thể cân bằng máy của mình bằng cách sử dụng các chân xoay.
- Nới lỏng khóa nhựa.

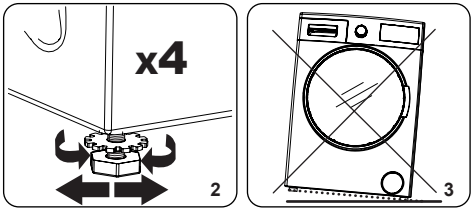

2. Để tăng chiều cao của máy, xoay chân theo chiều kim đồng hồ. Để giảm chiều cao của máy, hãy xoay các chân ngược chiều kim đồng hồ.

- Khi máy đã cân bằng, hãy siết chặt các đai ốc khóa bằng cách xoay chúng theo chiều kim đồng hồ.

3. Không bao giờ chèn bìa giấy, gỗ hoặc các vật liệu tương tự khác vào bên dưới máy để làm phẳng máy.

- Khi vệ sinh mặt bằng nơi đặt máy, hãy cẩn thận không làm ảnh hưởng mặt bằng của máy.

3.3 Kết nối điện

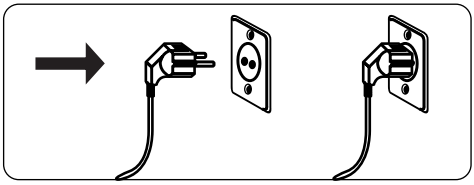

- Máy giặt của bạn yêu cầu nguồn điện chính 220-240V, 50.

- Dây nguồn của máy giặt được trang bị phích cắm nối đất. Phích cắm này phải luôn được cắm vào ổ cắm nối đất 10A.
- Nếu bạn không có ổ cắm và cầu chì phù hợp với điều này, hãy đảm bảo công việc được thực hiện bởi nhân viên kỹ thuật.
- Chúng tôi không chịu trách nhiệm về những thiệt hại xảy ra do không thực hiện nối đất.

CHÚ Ý: Việc vận hành máy với điện áp thấp sẽ khiến vòng đời của máy bị giảm và hiệu suất của máy bị hạn chế.

3.4 Kết nối ống cấp nước

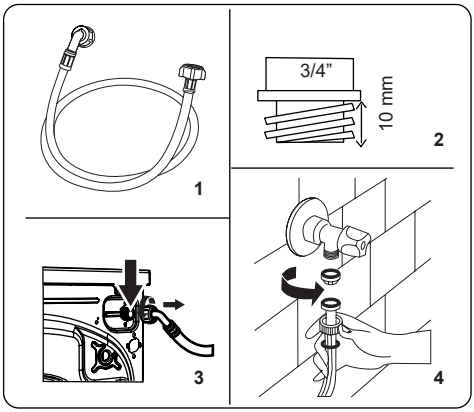

1. Máy của bạn có thể có lắp đặt ống cấp nước đơn (lạnh) hoặc đôi (nóng và lạnh) tùy thuộc vào thông số kỹ thuật của máy. Ống có đầu màu trắng phải được kết nối với đầu vào nước lạnh và ống có đầu màu đỏ với đầu vào nước nóng (nếu có).
- Để tránh rò rỉ nước ở các khớp nối, 1 hoặc 2 đai ốc (tùy thuộc vào thông số kỹ thuật của máy của bạn) được cung cấp trong bao bì cùng với ống. Lắp các đai ốc này vào (các) đầu của ống dẫn nước kết nối với nguồn cấp nước.

2. Kết nối ống cấp nước mới với một vòi ¾ ˝, có ren.
- Kết nối đầu có nắp màu trắng của ống dẫn nước vào van cấp nước màu trắng ở phía sau của máy và đầu có nắp màu đỏ của ống với van cấp nước màu đỏ (nếu có).
- Dùng tay siết chặt các mối nối. Nếu có bất kỳ nghi ngờ nào, hãy liên hệ bộ phận kỹ thuật.
- Dòng nước với áp suất 0.1-1 Mpa sẽ cho phép máy của bạn hoạt động với hiệu suất tối ưu (áp suất 0.1 Mpa có nghĩa là hơn 8 lít nước mỗi phút sẽ chảy qua một vòi mở hoàn toàn).

3. Khi bạn đã thực hiện tất cả các kết nối, hãy cẩn thận bật nguồn cấp nước và kiểm tra rò rỉ.
4. Đảm bảo rằng các ống dẫn nước mới vào không bị kẹt, gấp khúc, xoắn, gấp khúc hoặc bị dập.
- Nếu máy của bạn có kết nối đầu vào nước nóng, nhiệt độ của nguồn cấp nước nóng không được cao hơn 70 °C.

CHÚ Ý: Máy giặt của bạn chỉ được kết nối với nguồn cấp nước bằng ống dẫn nước mới được cung cấp. Ống cũ không được sử dụng lại.

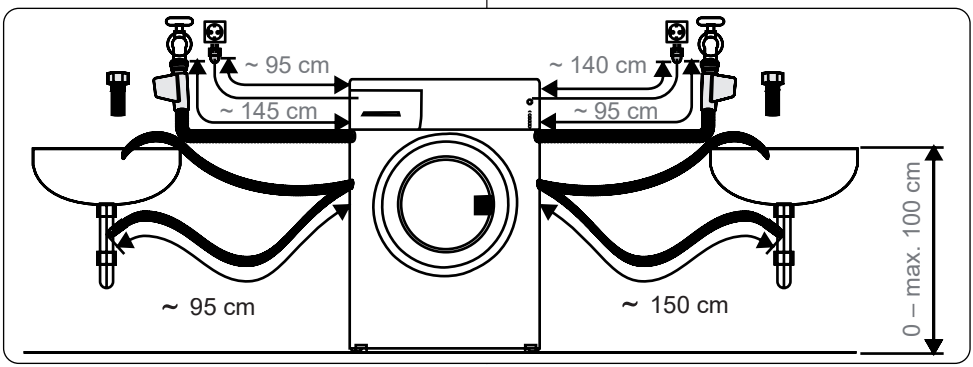

3.5 Kết nối ống thoát nước

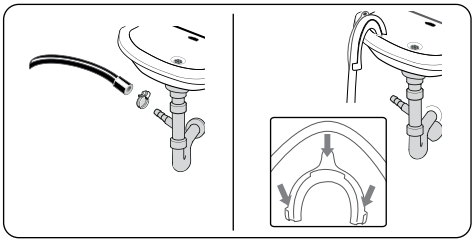

- Kết nối ống xả nước với một ống đứng hoặc với ống nhánh đầu ra của bồn rửa, sử dụng thiết bị bổ sung.
- Không cố gắng mở rộng ống thoát nước.
- Không đặt ống xả nước từ máy vào thùng chứa, xô hoặc bồn tắm.
- Đảm bảo rằng ống xả nước không bị cong, vênh, dập nát hoặc kéo dài.
- Ống thoát nước phải được lắp đặt ở độ cao tối đa 100 cm tính từ mặt đất.

4. TỔNG QUAN BẢNG ĐIỀU KHIỂN

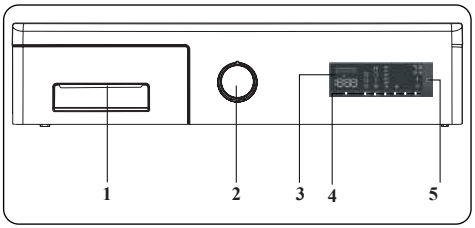

1. Khay xà phòng
2. Nút xoay chương trình
3. Màn hình điện tử
4. Phím chức năng bổ sung
5. Phím Bắt đầu/Tạm dừng (Start/Pause)

4.1 Khay xà phòng (*)

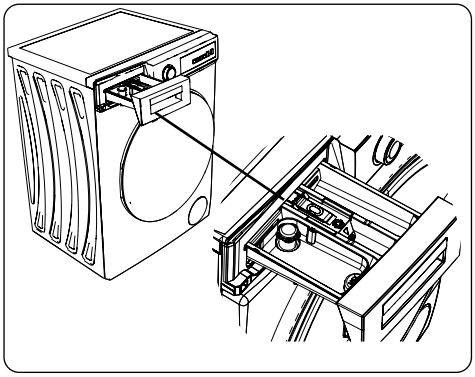

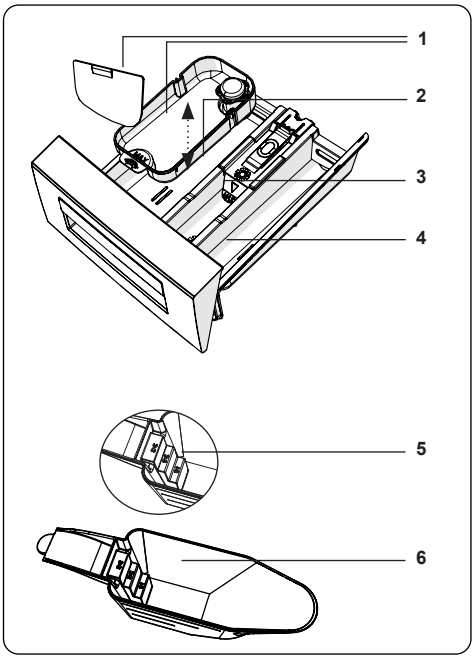

1. Ngăn nước giặt (*)
2. Ngăn xà phòng chính
3. Ngăn nước xả
4. Ngăn xà phòng giặt trước
5. Mức xà phòng (*)
6. Muỗng xà phòng (*)

(*) Thông số kỹ thuật có thể thay đổi tùy thuộc vào sản phẩm được mua.

4.2 Các ngăn chia:

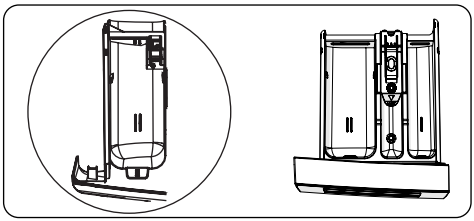

Ngăn này dành cho chất tẩy rửa dạng lỏng hoặc bột hoặc chất tẩy cặn vôi. Tấm định mức chất tẩy rửa chất lỏng sẽ được cung cấp bên trong máy của bạn. (*)

Ngăn chứa nước xả vải, nước giặt, bột giặt:

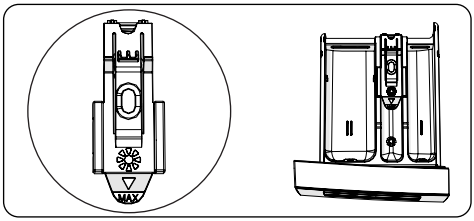

Ngăn này dành cho chất làm mềm, nước xả hoặc bột giặt. Làm theo hướng dẫn trên bao bì. Nếu chất làm mềm vẫn còn cặn sau khi sử dụng, hãy thử pha loãng chúng hoặc sử dụng chất làm mềm dạng lỏng.

Ngăn chứa chất tẩy rửa trước:

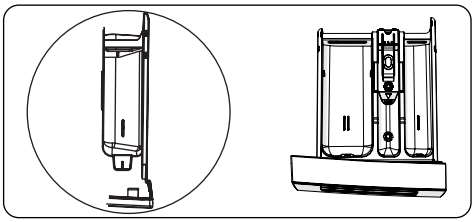

Chỉ nên sử dụng ngăn này khi chọn tính năng giặt trước. Chúng tôi khuyến nghị rằng tính năng giặt trước chỉ được sử dụng cho đồ giặt rất bẩn.

(*) Thông số kỹ thuật có thể thay đổi tùy thuộc vào máy được mua.

4.3 Nút xoay chương trình

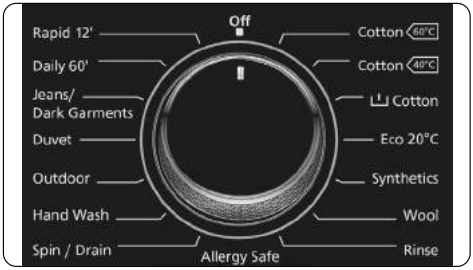

- Để chọn chương trình mong muốn, xoay nút xoay chương trình theo chiều kim đồng hồ hoặc ngược chiều kim đồng hồ cho đến khi điểm đánh dấu trên nút quay chương trình chỉ đến chương trình đã chọn.
- Đảm bảo rằng núm vặn chương trình được đặt chính xác với chương trình bạn muốn.

4.4 Màn hình điện tử

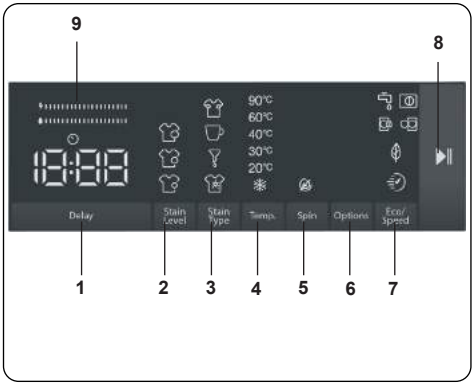

1. Chức năng tạm hoãn
2. Lựa chọn mức độ bẩn của quần áo
3. Lựa chọn vết bẩn
4. Lựa chọn nhiệt độ của nước
5. Lựa chọn tốc độ vòng quay
6. Các lựa chọn (prewash, Extra rinse, Steam Assist , Anti-allergy, chức năng phụ)
7. Tiết kiệm/nhanh - Eco/Quick (Eco washing, Quick Wash chức năng phụ)
8. Phím bắt đầu/tạm dừng (Start Pause)
9. Thanh hiệu suất nước/năng lượng

5. SỬ DỤNG MÁY GIẶT

5.1 Chuẩn bị quần áo

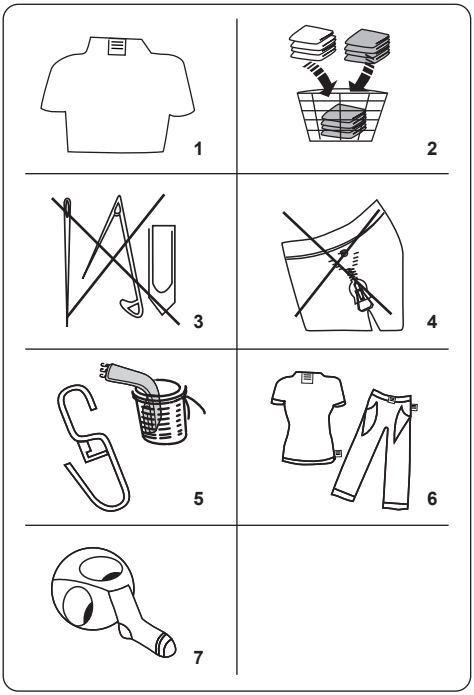

1. Thực hiện theo các hướng dẫn được đưa ra trong nhãn chăm sóc trên quần áo.

- Phân biệt đồ giặt của bạn theo loại (cotton, tổng hợp, nhạy cảm, len, v.v.), nhiệt độ giặt (lạnh, 30 °, 40 °, 60 °, 90 °) và mức độ bẩn (hơi ố, ố vàng, ố vàng cao).

2. Không bao giờ giặt chung đồ có màu và đồ trắng.

- Hàng dệt sẫm màu có thể chứa thuốc nhuộm dư thừa và nên giặt riêng nhiều lần.

3. Đảm bảo rằng không có vật liệu kim loại trên đồ giặt của bạn hoặc trong túi; nếu có, hãy loại bỏ chúng.

⚠**THẬN TRỌNG:** Bất kỳ sự cố nào xảy ra do vật liệu lạ làm hỏng máy của bạn đều không được bảo hành.

4. Đóng khóa kéo và buộc chặt bất kỳ móc và mắc cài nào.
5. Tháo các móc kim loại hoặc nhựa của rèm cửa hoặc cho chúng vào túi giặt.
6. Hàng dệt ngược như quần, hàng dệt kim, áo phông và áo sơ mi thấm mồ hôi.
7. Giặt tất, khăn tay và các vật dụng nhỏ khác trong túi giặt.

Có thể tẩy trắng	Không tẩy	Giặt thông thường
Nhiệt độ ủi tối đa 150°C	Nhiệt độ ủi tối đa 200°C	Không ủi
Có thể được giặt khô	Không giặt khô	Dry flat
Treo để khô và không cần ủi	Treo để khô	Không sấy khô
(F) Cho phép giặt khô trong dầu khí, cồn nguyên chất và R113	(P) Perchloroethylene R11, R13, Petroleum	(A) Perchlorinetyhlene R11, R113, Gas oil

5.2 Xếp đồ giặt vào máy giặt

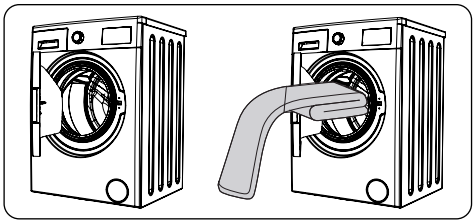

- Mở cửa.
- Trải đều đồ giặt của bạn trong máy.

LƯU Ý: Chú ý không vượt quá tải trọng tối đa của lồng giặt vì điều này sẽ cho kết quả giặt kém và gây nhăn. Tham khảo bảng chương trình giặt để biết thông tin về khả năng chịu tải.

Bảng sau đây cho thấy trọng lượng ước tính của các đồ giặt thông thường:

LOẠI	TRỌNG LƯỢNG (gr)
Khăn	200
Vải lanh	500
Áo choàng tắm	1200
Mền	700
Áo gối	200
Đồ lót	100
Khăn trải bàn	250

- Cho từng món đồ giặt riêng vào.
- Kiểm tra để đảm bảo không có đồ giặt nào bị kẹt giữa gioăng cao su và cửa.
- Nhẹ nhàng đẩy cửa cho đến khi nó đóng lại.

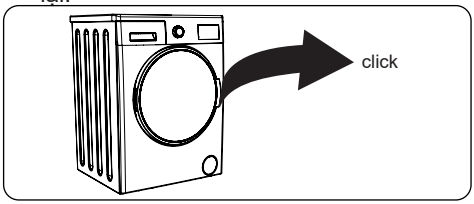

- Đảm bảo rằng cửa được đóng hoàn toàn, nếu không chương trình sẽ không bắt đầu.

5.3 Thêm xà phòng vào máy

Lượng xà phòng bạn cần cho vào máy sẽ phụ thuộc vào các tiêu chí sau:

- Nếu quần áo của bạn chỉ hơi bẩn, không nên giặt trước. Cho một lượng nhỏ bột giặt (theo quy định của nhà sản xuất) vào ngăn II của ngăn chứa bột giặt.
- Nếu quần áo của bạn bị bẩn quá nhiều, hãy chọn chương trình giặt trước và cho ¼ lượng bột giặt sẽ sử dụng vào ngăn I của ngăn chứa bột giặt và phần còn lại trong ngăn II.
- Sử dụng xà phòng được sản xuất cho máy giặt tự động. Làm theo hướng dẫn của nhà sản xuất về lượng chất tẩy rửa cần sử dụng.
- Ở những khu vực nước cứng, sẽ cần nhiều xà phòng hơn.
- Lượng xà phòng cần thiết sẽ tăng lên khi lượng đồ giặt nhiều hơn.
- Cho nước xả vào ngăn giữa của khay xà phòng. Không vượt quá mức MAX.
- Chất làm mềm đặc có thể gây tắc nghẽn ngăn kéo và nên được pha loãng.
- Có thể sử dụng xà phòng dạng lỏng trong tất cả các chương trình mà không cần giặt trước. Để thực hiện việc này, hãy trượt tấm định mức dung dịch giặt tẩy (*) vào các thanh dẫn trong ngăn II của ngăn chứa bột giặt. Sử dụng các đường trên tấm làm hướng dẫn để lấp đầy ngăn kéo đến mức cần thiết.

(*) Thông số kỹ thuật có thể thay đổi tùy thuộc vào máy được mua.

5.4 Vận hành máy giặt

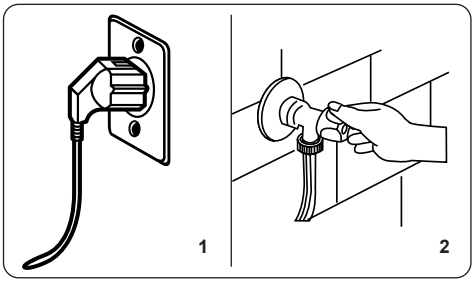

1. Cắm phích cắm vào nguồn điện chính.
2. Mở nguồn cấp nước.

- Mở cửa máy.
- Xếp đều đồ giặt của bạn trong máy.
- Nhẹ nhàng đẩy cửa cho đến khi nó đóng lại.

5.5 Chọn một chương trình

Sử dụng bảng chương trình để chọn chương trình thích hợp nhất cho đồ giặt của bạn.

5.6 Hệ thống phát hiện nửa tải

Máy của bạn có hệ thống phát hiện nửa tải.

Nếu bạn cho ít hơn một nửa khối lượng đồ giặt tối đa vào máy, máy sẽ tự động đặt chức năng nửa khối lượng quần áo, bất kể chương trình bạn đã chọn là gì. Điều này có nghĩa là chương trình đã chọn sẽ mất ít thời gian hơn để hoàn thành và sẽ sử dụng ít nước và tốn ít năng lượng hơn.

(*) Mô hình phụ thuộc

5.7 Các chức năng phụ

Trước khi bắt đầu chương trình, bạn có thể chọn các chức năng phụ nếu muốn.

- Bấm phím của chức năng phụ mà bạn muốn chọn.
- Nếu biểu tượng của chức năng phụ liên tục được bật trên màn hình điện tử, thì chức năng phụ đã chọn sẽ được bật.
- Nếu biểu tượng của chức năng phụ nhấp nháy trên màn hình điện tử, chức năng phụ đã chọn sẽ không được bật.

Lý do không bật chức năng:

- Chức năng phụ trợ đó có thể không khả dụng cho chương trình giặt đã chọn.
- Máy có thể đã bỏ qua bước mà chức năng phụ trợ đó có thể được áp dụng.
- Chức năng phụ có thể không tương thích với một chức năng phụ khác mà bạn đã chọn trước đó.

5.7.1. Chức năng phụ trợ khởi động trễ

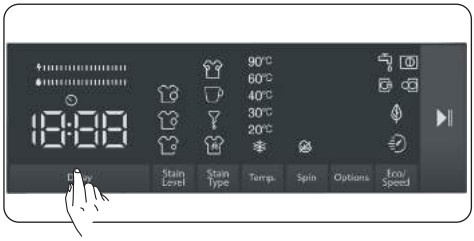

Bạn có thể sử dụng chức năng phụ trợ này để trì hoãn thời gian bắt đầu chu trình giặt từ 1 đến 23 giờ.

Để sử dụng chức năng trì hoãn:

- Bấm phím trì hoãn một lần.
- “1h” sẽ được hiển thị. sẽ bật trong màn hình điện tử.
- Nhấn phím trì hoãn cho đến khi bạn đến thời điểm mà sau đó bạn muốn máy bắt đầu chu trình giặt.
- Nếu bạn đã bỏ qua thời gian hoãn bạn muốn đặt, bạn có thể tiếp tục nhấn phím trì hoãn cho đến khi bạn đạt đến thời gian đó một lần nữa.
- Để sử dụng chức năng trì hoãn thời gian, bạn cần nhấn phím Bắt đầu / Tạm dừng để khởi động máy.

Lưu ý: Sau khi chọn chức năng trì hoãn, bạn có thể chọn các chức năng khác mà không cần chạm vào phím Bắt đầu / Tạm dừng, sau đó bạn có thể chạm vào phím Bắt đầu / Tạm dừng để bật thời gian trễ.

Để hủy chức năng trì hoãn:

- Nếu bạn không nhấn phím Bắt đầu / Tạm dừng, hãy tiếp tục chạm vào phím trì hoãn cho đến khi màn hình điện tử hiển thị thời lượng của chương trình bạn đã chọn. Khi bạn nhìn thấy thời gian chương trình trên màn hình điện tử, điều này có nghĩa là thời gian trì hoãn đã bị hủy bỏ.
- Nếu bạn đã nhấn phím Bắt đầu / Tạm dừng để khởi động máy, bạn chỉ cần chạm vào phím trì hoãn một lần. Biểu tượng sẽ tắt trên màn hình điện tử, nhấn phím Bắt đầu / Tạm dừng để bắt đầu chu trình giặt.

5.7.2. Lựa chọn mức độ bẩn

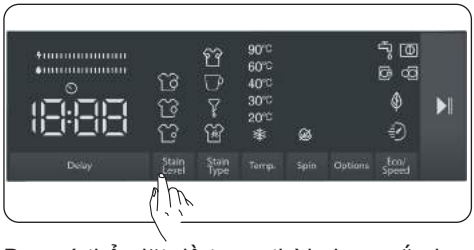

Bạn có thể giặt đồ trong thời gian ngắn hơn hoặc dài hơn, ở nhiệt độ thấp hơn hoặc cao hơn bằng cách chọn mức độ bẩn tùy thuộc vào mức độ bẩn trên cửa hàng giặt của bạn.

Mức độ bẩn được đặt tự động trong một số chương trình. Bạn có thể thực hiện các thay đổi theo quyết định của mình.

Lưu ý: Nếu không có thay đổi về cấp độ khi bạn chạm vào phím cấp độ bẩn, điều đó có nghĩa là không có lựa chọn cấp độ bẩn trong chương trình bạn đã chọn.

5.7.3. Lựa chọn loại vết bẩn

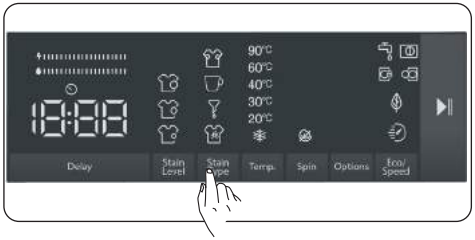

Tùy thuộc vào loại vết bẩn, bạn có thể sử dụng các chức năng phụ trợ này để giặt giũ.

Cảnh báo: Đừng để các vết bẩn trên đồ giặt của bạn bị khô và dính lại để chức năng phụ trợ dành riêng cho việc lựa chọn mức độ bẩn có thể thực hiện đầy đủ các chức năng của nó. Làm sạch chất rắn trước.

Cảnh báo: Vò bằng tay các vết bẩn mới hình thành trên đồ giặt của bạn trước khi bắt đầu giặt chúng trong sản phẩm của bạn. Đừng chà!

Máy giặt của bạn sẽ tự động điều chỉnh nhiệt độ giặt, vòng quay lồng giặt, số lượng và thời gian xả tùy theo loại vết bẩn.

Ví dụ, các phương pháp loại bỏ vết bẩn của máy giặt của bạn như sau:

- Đồ ngọt
- Cà phê
- Dầu mỡ
- Hỗn hợp

Đồ ngọt: Chức năng bổ sung này sẽ thêm một lần xả lạnh trước chương trình đã chọn. Thao tác này sẽ ngâm đồ giặt với nước lạnh để làm sạch vết bẩn trước khi chương trình giặt đã chọn bắt đầu.

Cà phê: Chức năng bổ sung này sẽ thêm các bước giặt mới cho chương trình đã chọn. Điều này sẽ kéo dài thời gian giặt và áp dụng thuật toán giặt để loại bỏ vết bẩn.

Dầu mỡ: Chức năng bổ sung này sẽ thêm một lần xả lạnh trước chương trình đã chọn và sẽ thêm các bước giặt mới cho chương trình đã chọn. Thao tác này sẽ ngâm đồ giặt với nước lạnh trước chương trình giặt đã chọn và áp dụng chế phẩm giặt tẩy để làm sạch vết dầu mỡ.

Hỗn hợp: Chức năng bổ sung này sẽ thêm chế độ giặt ấm trước chương trình đã chọn và sẽ thêm các bước giặt mới cho chương trình giặt đã chọn. Thao tác này sẽ ngâm đồ giặt với nước ấm để làm mềm các vết bẩn hỗn hợp trước khi chương trình giặt đã chọn bắt đầu.

Đối với bất kỳ lựa chọn vết bẩn nào khác, các giải pháp loại bỏ vết bẩn tương tự đều có sẵn.

(*) Các thông số kỹ thuật của thiết bị có thể khác nhau tùy thuộc vào sản phẩm đã mua.

Lưu ý: Trước khi khởi động máy, bạn có thể chuyển đổi giữa các loại vết bẩn. Sau khi khởi động máy, bạn không thể hủy hoặc thay đổi loại vết bẩn đã chọn. Bạn có thể hủy chương trình giặt của máy và chọn đúng loại vết bẩn và khởi động lại chương trình. Nếu không thể đạt được kết quả mong muốn với việc chọn vết bẩn đã đặt ở cuối quá trình giặt, có thể bạn đã chọn sai loại; khởi động lại chu trình giặt với việc lựa chọn vết bẩn chính xác để loại bỏ vết bẩn.

5.7.4. Chọn nhiệt độ nước giặt

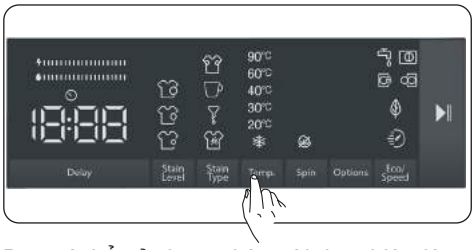

Bạn có thể sử dụng phím cài đặt nhiệt độ nước giặt để cài đặt nhiệt độ nước giặt cho đồ giặt của mình.

- Khi bạn chọn một chương trình mới, nhiệt độ tối đa của chương trình đã chọn sẽ được hiển thị trên màn hình nhiệt độ nước giặt.
- Bạn có thể nhấn phím cài đặt nhiệt độ nước giặt để giảm dần nhiệt độ nước giặt giữa nhiệt độ nước tối đa của chương trình đã chọn và giặt nước lạnh (❄).
- Nếu bạn đã bỏ qua nhiệt độ nước giặt mà bạn muốn đặt, hãy tiếp tục nhấn phím nhiệt độ nước giặt để tìm lại nhiệt độ mong muốn.

5.7.5. Lựa chọn tốc độ quay

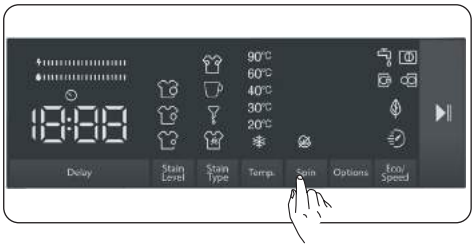

Bạn có thể sử dụng phím cài đặt tốc độ để đặt tốc độ vắt cho đồ giặt của mình. Khi bạn chọn một chương trình mới, tốc độ vắt tối đa của chương trình đã chọn sẽ được hiển thị trên màn hình tốc độ vắt.

Bạn có thể nhấn phím cài đặt tốc độ vắt để giảm dần tốc độ vắt giữa tốc độ vắt tối đa của chương trình đã chọn và tùy chọn đã hủy vắt ( ).

Nếu bạn đã bỏ qua tốc độ vắt mà bạn muốn đặt, bạn có thể tiếp tục nhấn phím tốc độ vắt để tìm lại tốc độ mong muốn.

5.7.6. Các chức năng phụ trợ.

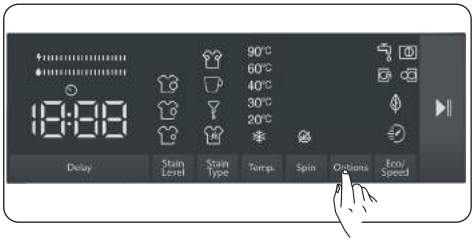

Bạn có thể sử dụng các chức năng phụ trợ để lựa chọn đồ giặt tốt nhất cho đồ giặt của mình. Để thực hiện việc này, bạn có thể chạm vào phím tùy chọn trên bảng hiển thị để thực hiện các thao tác sau:

6.1 Chức năng phụ trợ giặt trước

6.2 Chức năng phụ trợ xả thêm

6.3 Chức năng phụ trợ hơi nước

6.4 Chức năng phụ trợ chống dị ứng

6.1 Chức năng phụ trợ giặt trước

Bạn có thể sử dụng chức năng phụ trợ này để thực hiện giặt sơ trước chu trình giặt chính đối với đồ giặt có nhiều cặn bẩn của mình. Khi bạn sử dụng chức năng này, bạn cần thêm bột giặt vào ngăn đựng nước giặt trước của ngăn chứa bột giặt. Để bật chức năng phụ trợ giặt trước, hãy bấm phím tùy chọn cho đến khi biểu tượng giặt trước bật lên. Nếu đèn LED rửa sơ bộ liên tục sáng trên màn hình điện tử, điều đó có nghĩa là chức năng phụ trợ đã được chọn.

Lưu ý: Khi bạn muốn chọn chức năng phụ trợ giặt trước , nếu không xuất hiện trên màn hình, điều này có nghĩa là tính năng này không khả dụng trong chương trình giặt đã chọn.

6.2 Chức năng phụ trợ xả thêm

Bạn có thể sử dụng chức năng phụ trợ này để xả thêm đồ giặt của mình. Để bật chức năng xả thêm, hãy tiếp tục nhấn phím tùy chọn cho đến khi biểu tượng xả thêm bật lên. Nếu đèn LED xả thêm liên tục sáng trên màn hình điện tử, điều đó có nghĩa là chức năng phụ đã được chọn.

Lưu ý: Khi bạn muốn chọn chức năng phụ trợ xả thêm, nếu không xuất hiện trên màn hình, điều này có nghĩa là tính năng này không khả dụng trong chương trình giặt đã chọn.

6.3 Chức năng phụ trợ hơi nước

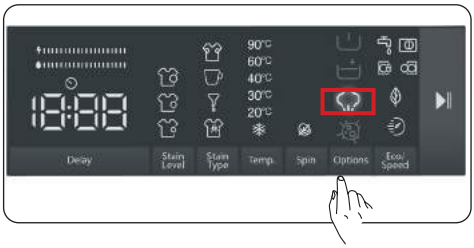

Nhờ hệ thống hơi nước, việc ủi đồ trở nên nhanh chóng và dễ dàng. Hơi nước được sử dụng trong quá trình giặt mơ sẽ thẩm thấu và làm lỏng các sợi vải, loại bỏ các nếp nhăn và cho quần áo của chúng ta mềm mại và tinh tế.

Lưu ý: Khi bạn muốn chọn chức năng phụ trợ của hệ thống hơi nước, nếu không xuất hiện trên màn hình, điều này có nghĩa là tính năng này không khả dụng trong chương trình giặt đã chọn.

6.4 Chức năng phụ trợ chống dị ứng

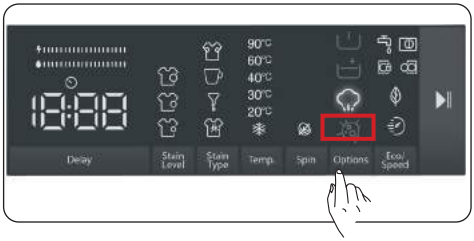

Bạn có thể sử dụng chức năng phụ trợ này để thêm một chu trình xả khác cho đồ giặt của mình. Máy của bạn sẽ sử dụng nước nóng trong tất cả các bước rửa. (Nên dùng cho quần áo da nhạy cảm, quần áo trẻ em và quần áo lót). Để bật chức năng phụ trợ chống dị ứng, hãy tiếp tục nhấn phím tùy chọn cho đến khi biểu tượng chức năng chống dị ứng bật lên. Nếu đèn LED chống dị ứng liên tục sáng trên màn hình điện tử, có nghĩa là chức năng phụ đã được chọn.

Lưu ý: Khi bạn muốn chọn chức năng phụ trợ chống dị ứng, nếu không xuất hiện trên màn hình, điều này có nghĩa là tính năng này không khả dụng trong chương trình giặt đã chọn.

5.7.7. Chức năng phụ trợ Eco / Quick Wash

Chức năng phụ trợ ECO:

Nếu bạn chọn chức năng phụ trợ này, máy của bạn sẽ kéo dài thời gian của chương trình giặt một chút. Tuy nhiên, nó sẽ sử dụng ít năng lượng và nước hơn cho chu trình giặt. Để bật chức năng này, bạn có thể chạm vào phím chọn Eco / Quick Wash trên bảng hiển thị để bật đèn LED của ký hiệu.

Chức năng phụ trợ giặt nhanh:

Nếu bạn chọn chức năng phụ trợ này, máy của bạn sẽ rút ngắn thời lượng của chương trình giặt. (Nên tải máy bằng một nửa hoặc ít hơn một nửa công suất của chương trình giặt đã chọn.) Để bật chức năng này, bạn có thể chạm vào phím chọn Eco / Quick Wash trên bảng hiển thị để bật đèn LED của biểu tượng .

LƯU Ý: Nếu bạn cho máy tải với một nửa hoặc ít hơn một nửa công suất giặt của chương trình giặt đã chọn, máy sẽ phát hiện ra nó nhờ vào hệ thống phát hiện nửa tải và bằng cách này, nó sẽ giặt đồ của bạn với ít năng lượng hơn và ít nước hơn. một thời gian ngắn hơn. Khi máy của bạn phát hiện nửa tải, đèn LED của biểu tượng sẽ tự động bật sáng trên bảng hiển thị .

(*) Các thông số kỹ thuật của thiết bị có thể khác nhau tùy thuộc vào sản phẩm đã mua.

- **Thanh hiệu quả năng lượng / nước:**

“ ” là một chỉ báo hiệu quả bao gồm 2 vạch. Thanh hiệu suất năng lượng / nước hiển thị lượng năng lượng và lượng nước tiêu thụ. Thanh càng lớn thì lượng tiêu thụ năng lượng hoặc nước càng nhiều. Thanh hiệu suất năng lượng / nước có thể kéo dài hoặc rút ngắn tùy thuộc vào thời lượng, cài đặt nhiệt độ, tốc độ vắt và các chức năng phụ trợ khác của chương trình đã chọn.

Nút Bắt đầu / Tạm dừng

Bằng cách nhấn vào nút Bắt đầu / Tạm dừng, bạn có thể bắt đầu chương trình bạn đã chọn hoặc tạm dừng một chương trình đang chạy. Nếu bạn chuyển máy sang chế độ chờ, đèn led Bắt đầu / Tạm dừng trên màn hình điện tử sẽ nhấp nháy.

5.8 Khóa trẻ em

Chức năng Khóa trẻ em cho phép bạn khóa các nút để chu trình giặt bạn đã chọn không thể bị thay đổi ngoài ý muốn.

Để kích hoạt khóa trẻ em, hãy nhấn và giữ đồng thời nút 6 và 7 trong ít nhất 3 giây. ‘’ CL ’’ sẽ nhấp nháy trên màn hình điện tử trong 2 giây khi khóa trẻ em được kích hoạt.

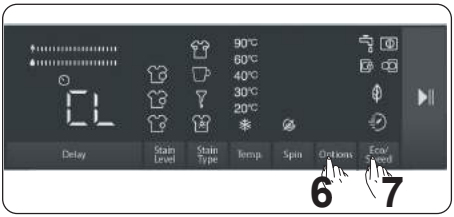

Nếu bất kỳ nút nào được nhấn hoặc chương trình đã chọn bị thay đổi bởi nút xoay chương trình trong khi khóa trẻ em đang hoạt động, biểu tượng “CL” sẽ nhấp nháy trên màn hình điện tử trong 2 giây.

Nếu chức năng khóa trẻ em đang hoạt động và một chương trình đang chạy, khi nút xoay chương trình được chuyển sang vị trí “Tắt” và một chương trình khác được chọn, chương trình đã chọn trước đó sẽ tiếp tục từ vị trí đã dừng.

Để tắt khóa trẻ em, hãy nhấn và giữ đồng thời nút 6 và 7 trong ít nhất 3 giây cho đến khi biểu tượng “CL” trên màn hình điện tử biến mất.

Lưu ý: Cửa vẫn mở trong trường hợp khóa trẻ em đang hoạt động và điện bị cắt.

5.9 Nếu bạn muốn tạm dừng / hủy chương trình đang chạy hoặc thêm đồ giặt:

- phím biểu tượng cho phép bạn tạm dừng hoặc khởi động lại chương trình đã chọn. Khi bạn muốn thêm đồ giặt, bạn có thể sử dụng chức năng này.
- Chạm phím cho điều này. Nếu hiển thị trên màn hình, bạn có thể mở cửa và thêm quần áo vào.
- Nếu hiển thị trên màn hình, bạn đã bỏ qua bước thêm đồ giặt.
- Nếu bạn muốn hủy một chương trình đang chạy, hãy xoay núm chương trình sang vị trí “HỦY”. Máy của bạn sẽ dừng quá trình giặt và chương trình sẽ bị hủy. Để xả hết nước trong máy, xoay núm chương trình đến vị trí chương trình bất kỳ. Máy của bạn sẽ xả hết nước và hủy chương trình. Bạn có thể chọn một chương trình mới và khởi động máy.

5.10 Kết thúc chương trình

Máy của bạn sẽ tự động dừng khi chương trình đã chọn kết thúc.

- “Kết thúc” sẽ xuất hiện trên màn hình điện tử.
- Bạn có thể mở cửa và lấy đồ giặt ra. Sau khi lấy đồ ra, hãy để cửa mở để bên trong máy có thể tự khô.
- Xoay núm chương trình sang vị trí HỦY.
- Rút phích cắm của máy.
- Tắt vòi nước.

6. BẢNG CHƯƠNG TRÌNH

Chương trình	Nhiệt độ giặt (°C)	Số lượng quần áo khô tối đa (kg)	Ngăn xả phòng	Thời lượng chương trình (phút)	Loại quần áo / Mô tả
COTTON(**) 60 C°	*60 - 90	10,0	2	225	Đồ dệt bằng vải bông và sợi gai rất bẩn. (Đồ lót, vải lanh, khăn trải bàn, khăn tắm (tối đa 5,0 kg), khăn trải giường, v.v.)
COTTON (**) 40 C°	*40 - 30 - “- -C”	10,0	2	220	Đồ dệt bằng vải bông và sợi gai bẩn. (Đồ lót, vải lanh, khăn trải bàn, khăn tắm (tối đa 5,0 kg), khăn trải giường, v.v.)
Pre-Wash Cotton	*60 - 40 - 30 - “- -C”	10,0	1&2	185	Đồ dệt bằng vải bông và sợi gai bẩn. (Đồ lót, vải lanh, khăn trải bàn, khăn tắm (tối đa 5,0 kg), khăn trải giường, v.v.)
ECO 20°	*20- “- -C”	5,0	2	100	Đồ dệt bằng vải bông và lanh bẩn. (Đồ lót, vải lanh, khăn trải bàn, khăn tắm (tối đa 2,5 kg), khăn trải giường, v.v.)
SYNTHETICS	*40 - 30 - “- -C”	3,5	2	110	Vải dệt rất bẩn hoặc hỗn hợp tổng hợp. (Vớ nylon, áo sơ mi, áo cánh, quần tất tổng hợp, v.v.)
WOOL	*30 - “- -C”	2,5	2	52	Các loại đồ len có nhãn giặt máy.
RINSE	*“- -C”	10,0	-	30	Cung cấp lượng nước xả bổ sung cho bất kỳ loại đồ giặt nào sau chu trình giặt.
ALLERGY SAFE	*60 - 40 - 30 - “- -C”	5,0	2	215	Đồ trẻ em
Spin/Drain	*“- -C”	10,0	-	17	Bạn có thể sử dụng chương trình này cho bất kỳ loại đồ giặt nào nếu bạn muốn có thêm bước vắt sau chu trình giặt. / Bạn có thể sử dụng chương trình xả nước để xả nước tích tụ bên trong máy (thêm hoặc loại bỏ đồ giặt). Để bật chương trình xả nước, hãy xoay núm chương trình sang chương trình vắt / xả nước. Sau khi bạn chọn “hủy quay” bằng phím chức năng phụ, chương trình sẽ bắt đầu chạy.
SENSITIVE/HAND WASH	*30 - “- -C”	2,5	2	100	Đồ giặt được khuyến nghị cho giặt tay hoặc đồ giặt nhạy cảm.
Outdoor Clothing	*30 - “- -C”	3,5	2	72	Quần áo ngoài trời
Duvet	*40 - 30 - “- -C”		2	88	Để giặt chăn lông vũ có nhãn giặt bằng máy. (tối đa 2,5 kg)
Jeans / Dark Garments	*30 - “- -C”	3,5	2	96	Những món đồ màu đen và sẫm làm từ vải cotton, sợi hỗn hợp hoặc quần jean. Giặt từ trong ra ngoài. Quần jean thường chứa thuốc nhuộm thừa và có thể chảy trong vài lần giặt đầu tiên. Giặt riêng đồ sáng màu và đồ sẫm màu
(***)DAILY 60 min.	*60 - 40 - 30 - “- -C”	4,0	2	60	Hàng dệt bẩn, bông, vải màu và vải lanh được giặt ở 60 ° C trong 60 phút.
(****) Rapid 12 min.	*30 - “- -C”	2,0	2	12	Trong thời gian ngắn 12 phút, bạn có thể giặt sạch các loại vải sợi nhẹ, bông, vải màu và vải lanh.

LƯU Ý: THỜI GIAN CỦA CHƯƠNG TRÌNH CÓ THỂ THAY ĐỔI THEO LƯỢNG ĐỒ GIẶT, NGUỒN NƯỚC, NHIỆT ĐỘ VÀ CÁC CHỨC NĂNG BỔ SUNG ĐÃ CHỌN.

(*) Nhiệt độ nước giặt của chương trình là mặc định.

(**) 60 C° - 40 C° là các chương trình theo nhãn năng lượng.

(***) Nếu máy của bạn có chức năng bổ trợ giặt nhanh, bạn có thể bật tùy chọn giặt nhanh trên bảng hiển thị và cho máy có khối lượng giặt từ 2 kg trở xuống để giặt trong 30 phút.

(****) Do thời gian giặt ngắn của chương trình này, chúng tôi khuyên bạn nên sử dụng ít xà phòng hơn. Chương trình có thể kéo dài hơn 12 phút nếu máy của bạn phát hiện tải không đồng đều. Bạn có thể mở cửa máy 2 phút sau khi hoàn thành thao tác giặt. (Thời lượng 2 phút không tính trong thời lượng chương trình).

7. LÀM SẠCH VÀ BẢO TRÌ

7.1 Cảnh báo

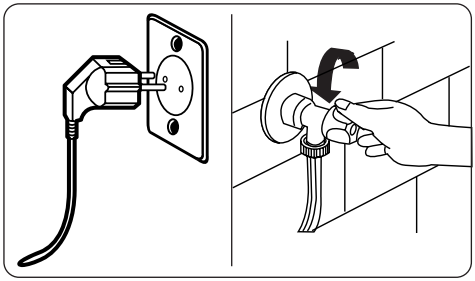

Tắt nguồn điện chính và rút phích cắm ra khỏi ổ cắm trước khi tiến hành bảo trì và vệ sinh máy của bạn.

Tắt nguồn cấp nước trước khi bắt đầu bảo trì và vệ sinh máy của bạn.

⚠THẬN TRỌNG: Không sử dụng dung môi, chất tẩy rửa ăn mòn, chất tẩy rửa kính hoặc chất tẩy rửa đa năng để vệ sinh Máy giặt của bạn. Chúng có thể làm hỏng bề mặt nhựa và các thành phần khác bằng hóa chất chứa chúng.

7.2 Bộ lọc nước đầu vào

Bộ lọc nước đầu vào ngăn chặn bụi bẩn và vật liệu lạ xâm nhập vào máy của bạn. Chúng tôi khuyên bạn nên vệ sinh các bộ lọc này khi máy của bạn không thể nhận đủ nước, mặc dù nguồn cấp nước của bạn đã được bật và vòi đang mở. Chúng tôi khuyên bạn nên vệ sinh bộ lọc nước đầu vào của mình 2 tháng một lần.

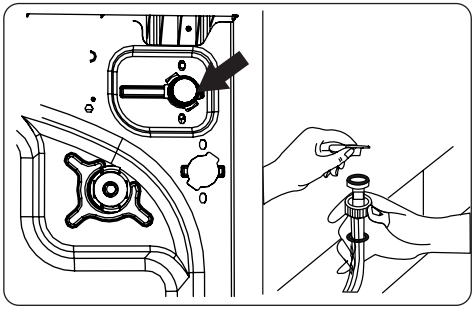

- Vặn (các) ống dẫn nước ra khỏi Máy giặt.
- Để tháo bộ lọc nước đầu vào khỏi van cấp nước, sử dụng một cặp kìm mũi dài để kéo nhẹ thanh nhựa trong bộ lọc.
- Bộ lọc nước đầu vào thứ hai nằm ở đầu vòi của ống dẫn nước vào. Để tháo bộ lọc nước đầu vào thứ hai, sử dụng một cặp kìm mũi dài để kéo nhẹ thanh nhựa trong bộ lọc.
- Làm sạch bộ lọc kỹ lưỡng bằng bàn chải mềm và rửa bằng nước xà phòng và rửa kỹ. Lắp lại bộ lọc bằng cách nhẹ nhàng đẩy nó trở lại vị trí.

⚠THẬN TRỌNG: Các bộ lọc ở van cấp nước có thể bị tắc do chất lượng nước hoặc không được bảo dưỡng bắt buộc và có thể bị hỏng. Điều này có thể gây ra rò rỉ nước. Bất kỳ sự cố nào như vậy đều nằm ngoài phạm vi bảo hành.

7.3 Bộ lọc máy bơm

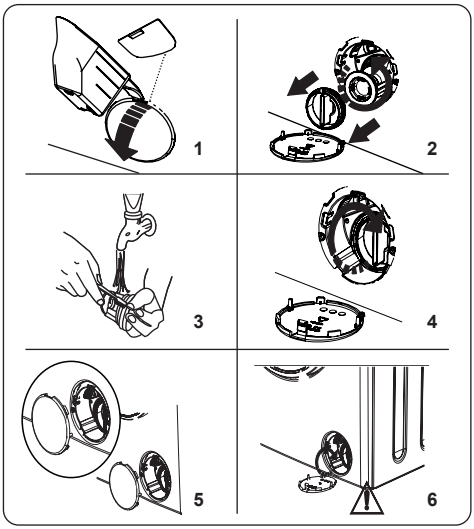

Hệ thống lọc máy bơm trong Máy giặt của bạn kéo dài tuổi thọ của máy bơm bằng cách ngăn xơ vải xâm nhập vào máy của bạn. Chúng tôi khuyên bạn nên vệ sinh bộ lọc máy bơm 2 tháng một lần.

Bộ lọc máy bơm nằm sau nắp ở góc trước bên dưới bên phải.

Để làm sạch bộ lọc máy bơm:

1. Bạn có thể sử dụng ống gạt bột giặt (*) được cung cấp kèm theo máy hoặc tấm định mức chất tẩy lỏng để mở nắp máy bơm.
2. Gắp phần cuối của que gạt bột hoặc tấm định mức chất tẩy lỏng vào phần mở của nắp và nhẹ nhàng ấn ngược lại. Nắp sẽ mở ra.

- Trước khi mở nắp bộ lọc, hãy đặt một thùng chứa bên dưới nắp bộ lọc để thu hết nước còn sót lại trong máy.
- Nới lỏng bộ lọc bằng cách xoay ngược chiều kim đồng hồ và tháo bằng cách kéo. Chờ cho nước rút hết.

CHÚ Ý: Tùy thuộc vào lượng nước bên trong máy, bạn có thể phải đổ nước vào hộp chứa nước một vài lần.

3. Loại bỏ bất kỳ vật liệu lạ nào khỏi bộ lọc bằng bàn chải mềm.
4. Sau khi làm sạch, lắp lại bộ lọc bằng cách lắp vào và xoay theo chiều kim đồng hồ.
5. Khi đóng nắp máy bơm, hãy đảm bảo rằng các giá gắn bên trong nắp gặp các lỗ ở mặt trước của bảng điều khiển.
6. Đóng nắp bộ lọc.

CẢNH BÁO: Nước trong máy bơm có thể nóng, hãy đợi cho đến khi máy nguội trước khi tiến hành vệ sinh hoặc bảo trì.

(*) Thông số kỹ thuật có thể thay đổi tùy thuộc vào máy được mua.

7.4 Khay xà phòng

Việc sử dụng bột giặt có thể gây ra chất cặn bã tích tụ trong khay xà phòng theo thời gian. Chúng tôi khuyên bạn nên tháo khay xà phòng 2 tháng một lần để làm sạch cặn bẩn tích tụ.

Để tháo khay xà phòng:

- Kéo khay xà phòng về phía trước cho đến khi nó được mở rộng hoàn toàn.

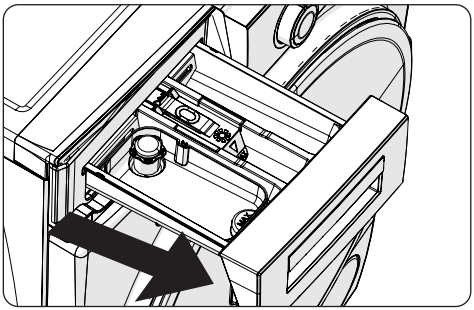

- Nhấn vào vùng hiển thị bên dưới bên trong khay xà phòng mà bạn đã kéo hết cỡ trở lại và tiếp tục kéo và tháo khay xà phòng khỏi vị trí của nó.

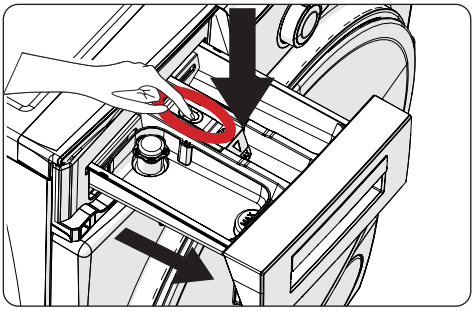

- Tháo khay xà phòng và tháo rời nút xả. Làm sạch kỹ lưỡng để loại bỏ hoàn toàn cặn bã của chất làm mềm. Lắp lại nút xả sau khi làm sạch và kiểm tra xem nó đã được đặt đúng vị trí chưa.

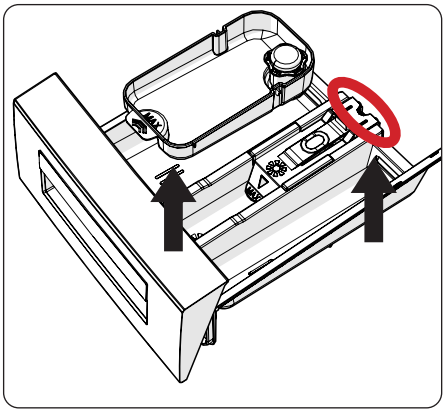

- Rửa sạch bằng bàn chải với nhiều nước.
- Thu gom cặn bên trong khe khay xà phòng để chúng không rơi vào bên trong máy của bạn.
- Lau khô ngăn chứa bột giặt bằng khăn hoặc vải khô và đặt nó trở lại

⚠ **Không rửa khay xà phòng của bạn trong máy rửa bát.**

Thiết bị tẩy rửa dạng lỏng (*)

Để làm sạch và bảo dưỡng thiết bị tẩy rửa mức chất lỏng, hãy tháo thiết bị ra khỏi vị trí của nó như thể hiện trong hình bên dưới và làm sạch kỹ lưỡng cặn bột giặt còn lại. Thay thế bộ máy. Đảm bảo rằng không có vật liệu còn sót lại bên trong xi phông.

(*) Thông số kỹ thuật có thể thay đổi tùy thuộc vào máy được mua.

8. Thân / Lồng giặt

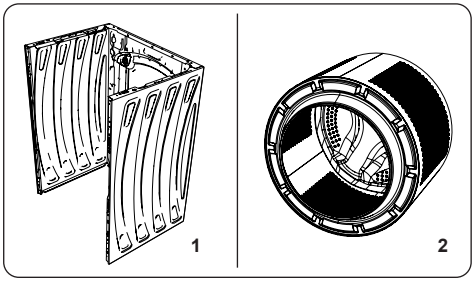

1. Thân

Sử dụng chất tẩy rửa nhẹ, không mài mòn hoặc xà phòng và nước để làm sạch bên ngoài. Lau khô bằng khăn mềm.

2. Lồng giặt

Không để các vật bằng kim loại như kim, kẹp giấy, đồng xu, v.v. trong máy của bạn. Những vật thể này dẫn đến hình thành các vết rỉ sét trong trống. Để làm sạch những vết rỉ sét như vậy, hãy sử dụng chất tẩy rửa không chứa clo và làm theo hướng dẫn của nhà sản xuất chất tẩy rửa. Không bao giờ sử dụng dây len hoặc các vật cứng tương tự để làm sạch vết rỉ sét.

9. XỬ LÝ SỰ CỐ

Việc sửa chữa máy của bạn nên được thực hiện bởi nhân viên kỹ thuật. Nếu máy của bạn cần sửa chữa hoặc nếu bạn không thể giải quyết sự cố với thông tin được cung cấp bên dưới, thì bạn nên:

- Rút phích cắm máy của bạn khỏi nguồn điện chính.
- Tắt nguồn cấp nước.

LỖI	NGUYÊN NHÂN	KHẮC PHỤC
Máy không khởi động.	Máy không cắm điện.	Cắm điện máy giặt.
	Cầu chì bị lỗi.	Thay cầu chì.
	Không có nguồn điện chính.	Kiểm tra nguồn điện chính.
	Chưa nhấn Bắt đầu/Tạm dừng.	Nhấn phím Bắt đầu/ Tạm dừng.
	Vị trí 'dừng' quay số chương trình.	Xoay nút xoay chương trình đến vị trí mong muốn.
	Cửa máy chưa đóng hoàn toàn.	Đóng cửa máy.
Máy của bạn không cấp nước.	Vòi nước bị tắt.	Mở vòi.
	Ống dẫn nước vào có thể bị xoắn.	Kiểm tra ống dẫn nước vào và tháo xoắn.
	Ống dẫn nước vào bị tắc.	Làm sạch bộ lọc ống nước đầu vào. (*)
	Bộ lọc đầu vào bị tắc.	Làm sạch bộ lọc đầu vào. (*)
	Cửa máy chưa đóng hoàn toàn.	Đóng cửa máy.
Máy của bạn không xả nước.	Ống thoát nước bị tắc hoặc bị xoắn.	Kiểm tra ống thoát nước, sau đó làm sạch hoặc tháo xoắn.
	Bộ lọc máy bơm bị tắc.	Làm sạch bộ lọc máy bơm (*)
	Đồ giặt được xếp quá chặt vào nhau trong lồng giặt.	Trải đều quần áo của bạn trong máy.
Máy của bạn rung.	Chân chưa được điều chỉnh.	Điều chỉnh chân xoay (**)
	Các chân vận chuyển được lắp để vận chuyển vẫn chưa được tháo ra.	Tháo chân vận chuyển khỏi máy. (**)
	Tải trọng nhỏ trong lồng giặt.	Điều này sẽ không ngăn cản hoạt động của máy.
	Máy của bạn quá tải với đồ giặt hoặc đồ giặt được trải không đều.	Không để lồng giặt quá tải. Trải đều đồ giặt trong lồng giặt.
	Máy của bạn nằm trên một bề mặt cứng.	Không đặt Máy giặt của bạn trên bề mặt cứng.
Bọt được tạo ra quá nhiều trong ngăn chứa xà phòng.	Lượng chất tẩy rửa được sử dụng quá nhiều.	Nhấn nút Bắt đầu / Tạm dừng. Để ngăn bọt, hãy pha loãng một muỗng canh chất làm mềm vào 1/2 lít nước và đổ vào ngăn chứa xà phòng. Nhấn nút Bắt đầu / Tạm dừng sau 5-10 phút.
	Sử dụng sai chất tẩy rửa.	Chỉ sử dụng chất tẩy rửa được sản xuất cho Máy giặt tự động.

LỖI	NGUYÊN NHÂN	KHẮC PHỤC
Kết quả giặt không đạt yêu cầu.	Đồ giặt của bạn quá bẩn so với chương trình đã chọn.	Sử dụng thông tin trong bảng chương trình để chọn chương trình thích hợp nhất.
	Lượng bột giặt sử dụng không đủ.	Sử dụng lượng chất tẩy rửa theo hướng dẫn trên bao bì.
	Quá nhiều quần áo trong máy giặt.	Kiểm tra để đảm bảo không vượt quá dung lượng tối đa cho chương trình đã chọn.
Kết quả giặt không đạt yêu cầu.	Nước cứng.	Tăng lượng chất tẩy rửa theo hướng dẫn của nhà sản xuất.
	Đồ giặt của bạn được xếp quá chặt vào nhau trong lồng giặt.	Kiểm tra xem đồ giặt của bạn có được trải ra không.
Ngay sau khi máy được nạp nước, nước sẽ xả ra ngoài.	Phần cuối của ống xả nước quá thấp so với máy.	Kiểm tra xem ống thoát nước có ở độ cao phù hợp không. (**) .
Không có nước xuất hiện trong lồng giặt trong quá trình giặt.	Không có lỗi. Nước nằm trong phần không nhìn thấy của lồng giặt.	. . . . .
Đồ giặt có cặn bột giặt.	Các hạt không hòa tan của một số chất tẩy rửa có thể xuất hiện trên đồ giặt dưới dạng đốm trắng.	Xả thêm hoặc dùng bàn chải làm sạch đồ giặt sau khi đồ khô.
Các đốm xám xuất hiện trên đồ giặt.	Có dầu, kem hoặc thuốc mỡ chưa qua xử lý trên đồ giặt.	Sử dụng lượng bột giặt như hướng dẫn trên bao bì trong lần giặt tiếp theo.
Chu kỳ quay không diễn ra hoặc diễn ra muộn hơn dự kiến.	Không có lỗi. Hệ thống kiểm soát tải không cân bằng đã được kích hoạt.	Hệ thống kiểm soát tải trọng không cân bằng sẽ cố gắng làm tràn đồ giặt của bạn. Chu kỳ vắt sẽ bắt đầu sau khi đồ giặt của bạn được trải đều. Nạp đều lồng giặt cho lần giặt tiếp theo.

(*) Xem chương liên quan đến bảo trì và vệ sinh máy của bạn.

(**) Xem chương về cài đặt máy của bạn.

10. CẢNH BÁO LỖI TỰ ĐỘNG VÀ VIỆC CẦN LÀM

Máy giặt của bạn được trang bị hệ thống phát hiện lỗi tích hợp, được chỉ báo bằng sự kết hợp của đèn vận hành giặt nhấp nháy. Các mã lỗi phổ biến nhất được hiển thị bên dưới.

MÃ LỖI	NGUYÊN NHÂN	KHẮC PHỤC
E01	Cửa máy của bạn không được đóng đúng cách.	Đóng cửa đúng cách cho đến khi bạn nghe thấy tiếng tách. Nếu máy của bạn vẫn tiếp tục báo lỗi, hãy tắt máy, rút phích cắm và liên hệ ngay với đại lý dịch vụ được ủy quyền gần nhất.
E02	Áp suất nước hoặc mực nước bên trong máy có thể thấp.	Kiểm tra xem vòi đã được bật hoàn toàn chưa. Nước chính có thể bị cắt bỏ. Nếu sự cố vẫn tiếp diễn, máy của bạn sẽ tự động dừng sau một lúc. Rút phích cắm của máy, tắt vòi của bạn và liên hệ với đại lý dịch vụ được ủy quyền gần nhất.
E03	Máy bơm bị lỗi hoặc bộ lọc máy bơm bị tắc hoặc kết nối điện của máy bơm bị lỗi.	Làm sạch bộ lọc máy bơm. Nếu sự cố vẫn tiếp diễn, hãy liên hệ bộ phận dịch vụ kỹ thuật. (*)
E04	Máy của bạn có quá nhiều nước.	Máy của bạn sẽ tự xả nước. Khi nước đã rút hết, hãy tắt máy và rút phích cắm. Tắt vòi và liên hệ với đại lý dịch vụ được ủy quyền gần nhất.

(*) Xem chương liên quan đến bảo trì và vệ sinh máy của bạn.

11. MÔ TẢ NHÃN NĂNG LƯỢNG VÀ TIẾT KIỆM NĂNG LƯỢNG

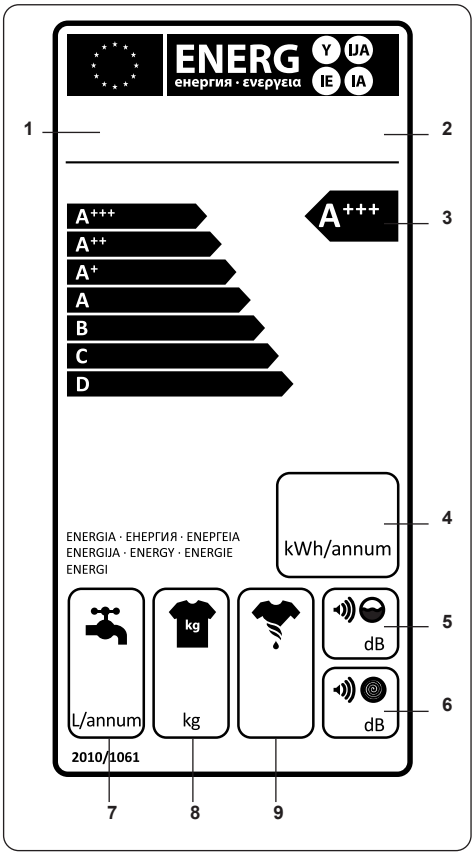

1. Thương hiệu
2. Mã số
3. Lớp năng lượng
4. Tiêu thụ năng lượng
5. Độ ồn trong khi giặt
6. Độ ồn trong khi quay
7. Lượng nước tiêu thụ hàng năm
8. Công suất giặt khô
9. Hiệu suất quay

Việc sử dụng năng lượng và tiêu thụ nước có thể thay đổi tùy theo áp suất nước, độ cứng của nước, nhiệt độ nước, nhiệt độ môi trường xung quanh, khối lượng đồ giặt, lựa chọn chức năng bổ sung và dao động điện áp.

Có thể giảm tiêu thụ năng lượng và sử dụng nước bằng cách không vượt quá khối lượng giặt được chỉ định trong bảng chương trình.

Sử dụng các chương trình có thời lượng ngắn hơn cho đồ giặt bẩn nhẹ và đồ giặt hàng ngày. Tiến hành vệ sinh và bảo dưỡng định kỳ.

MALLOCA VIETNAM COMPANY LIMITED
Showroom:

279 Nguyen Van Troi Street, Ward 10, Phu Nhuan District, HCM City
Tel: (84) 28 39975 893 / 94
Fax: (84) 28 38447 102 - (84) 28 38633 882
Email: info@malloca.com

Customer Care:

Hotline: 1800 12 12
Email: chamsockh@malloca.com

CÔNG TY TNHH MALLOCA VIỆT NAM
Showroom Malloca TP.Hồ Chí Minh:

279 Đường Nguyễn Văn Trỗi, Phường 10, Quận Phú Nhuận, TP.HCM
Điện Thoại: (84) 28 39975 893 / 94
Fax: (84) 28 38447 102 - (84) 28 38633 882
Email: info@malloca.com

Showroom Malloca Hà Nội:

10 Chương Dương Độ, Phường Chương Dương, Quận Hoàn Kiếm, Hà Nội
SĐT: (024) 35376 288 – 093 462 92 98

Showroom Malloca Đà Nẵng:

211 Nguyễn Văn Linh, Phường Vĩnh Trung, Quận Thanh Khê, TP. Đà Nẵng

SĐT: (0236) 369 1906

451 Điện Biên Phủ, Phường Hòa Khê, Quận Thanh Khê, TP. Đà Nẵng SĐT:

(0236) 7303 268

Hệ thống chăm sóc khách hàng:

Hotline: 1800 12 12
Email: chamsockh@malloca.com

Khu vực Bà Rịa Vũng Tàu

258-260A Lê Hồng Phong, Phường 4, TP. Vũng Tàu
SĐT: (0254) 385 94 99

Khu vực Tây Nguyên

331 Phan Đình Phùng, Phường 2, TP. Đà Lạt

SĐT: (0263) 3521 107 – 0918226362

Khu vực Nam Trung Bộ

08 Lê Hồng Phong, Phường Phước Hải, TP. Nha Trang

SĐT: (0258) 3875

488 Khu vực Miền Tây

180 Trần Hưng Đạo, Phường An Nghiệp, Quận Ninh Kiều, TP. Cần Thơ

SĐT: (0292) 373

2035 Khu vực Cà Mau

180 T28 Lý Văn Lâm, Khóm 4, Phường 1, TP. Cà Mau
SĐT: (0290) 3832 152

52393349